# HIT-W101C

## 10.1寸信息终端一体机

## 特色

- Freescale iMX6 A9 四核多功能一体机
- 10.1寸 16:9 多点触摸P-Cap显示屏
- 200万像素摄像头支持VOIP应用
- 高品质集成麦克风支持回声消除(AEC)
- 支持以太网供电 (PoE)
- 支持Android操作系统
- 壁挂套件适合各种嵌入式的应用

## 规格

| | | |
|---|---|---|
| 嵌入式计算系统 | CPU | Freescale iMX6 A9 QC 1GHz |
| | 内存 | 2GB DDR3 |
| 显示屏 | 显示屏尺寸 | 10.1" TFT LCD |
| | 最大分辨率 | 1280 x 800 |
| | 触控屏 | 投影电容(P-CAP)支持点触摸 |
| 存储 | 内部 | 8GB eMMC NAND Flash |
| | 外部 | Micro SD, up to 64GB (选配) |
| 音频系统 | 立体声编解码器 | Freescale STGL5000 立体声编解码器及耳机AMP |
| | ECHO 排除 | ForteMedia FM2018WE-380<br>高度集成的单芯片AEC（声学回声消除）解决方案 |
| 网络 | Wifi和蓝牙 | 802.11 b/g/n and BT 4.0 or 802.11 ac/b/g/n and BT4.0 (依需求提出) |
| 端口 | 前面 | 1 x 2MP 网络摄像头（可選配RFID模块）<br>1 x 麦克风<br>2 x 扬声器 |
| | 后面 | 1 x USB<br>1 x Mini USB<br>1 x 1 x RJ45 with PoE Support (10/100/1000 Mbps)<br>1 x Micro SD slot<br>1 x DC-in Jack<br>1 x 复位按钮 |
| 电源 | 交流电 适配器 | DC 12V / 2A |
| 环境 | 温度 | 操作: 0 ~ +40 °C<br>存储: -20 ~ +60 °C |
| | 湿度 | 操作: 10 ~ 95% @ 40 °C 不凝结<br>存储: 10 ~ 95%@ 40 °C 不凝结 |
| 外观 | 尺寸(W x D x H) | 247 x 189 x 22 毫米 (9.72" x 7.44" x 0.87") |
| | 重量 | 740克 (1.63 磅) |
| 操作系统 | | Android 5.1 |



所有产品规格若有变更，恕不另行通知。

最后更新日期: 2017年07月03日

## 尺寸

Unit: 毫米

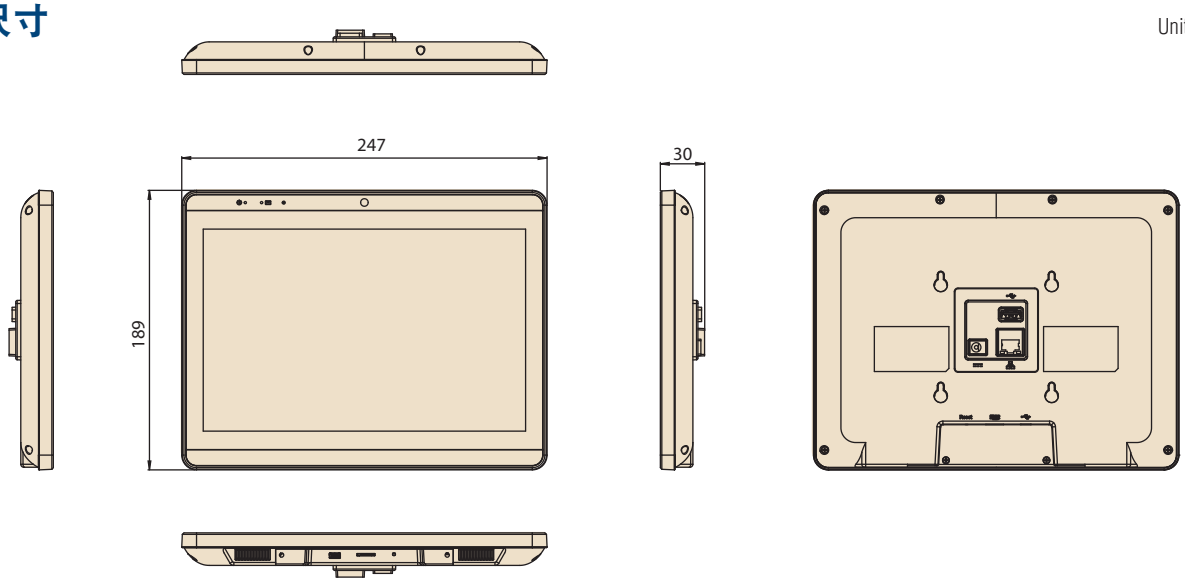


壁挂板

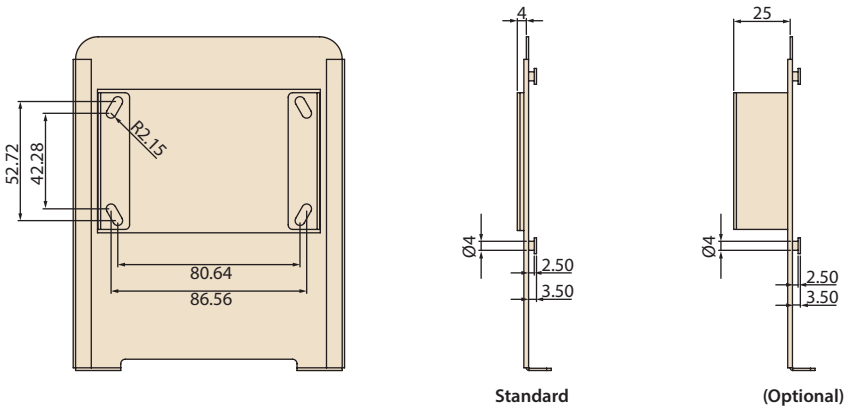


## 前/后端口

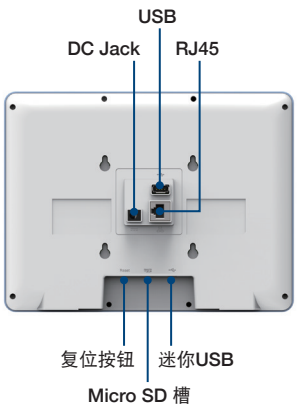


## 型号资讯

| Part Number | CPU | Display/ Touch | Memory |
|---|---|---|---|
| HIT-W101CP-ATW1E | QC 1GHz | 10.1" TFT 1280 x 800, P-CAP Multi-Touch w/ITE Adapter, w/CAM, w/Android 5.1 | 2GB |

## 壁挂板

| Part Number | Description | Qty |
|---|---|---|
| 1960068243N001 | Wall Mount Plate | 1 |
| 1930002536-11 | Screw M2.6*4L ST BZn NK | 4 |
| 1930006775-01 | Screw T#7-16*30L ST Ni | 2 |

## 周边配置型号 资讯

| Part Number | Description |
|---|---|
| HIT-W101-HSKE | Optional hand set kit for HIT-W101 |