AIM-35

8” 零售业工规平板
Intel® Atom™ 处理器

特性

- Intel® Atom™处理器，Windows 10 IoT以及 Android 6.0操作系统
- 8寸工规等级，1,920 x 1,200 LCD屏幕，400 nits明亮度，平均故障间隔时间（MTBF）达12,000小时
- 配备Gorilla® Glass 3防眩光，防刮伤，防指纹
- 支持手套模式及电容触控笔点击，扩大使用范围
- IP65防水防尘，4ft跌落防护
- 综合通信，包括3G / 4G，WLAN，BT，NFC，GPS和HDMI输出
- 摄像头模块支持LED闪光灯自动对焦
- AIM 14-pin Pogo连接器，支持1D / 2D条码扫描器，MSR，IC卡读卡器扩展模块
- AIM 底座采用16-pin Pogo连接器，支持支架和底座外设：VESA安装底座，充电站和打印机底座

介绍

AIM-35是一款适合多种应用情境的工规手持平板POS机，其配备的Intel® Atom™处理器及多种操作系统可以满足多样化软件运行。为贴合零售业及服务业需求，AIM-35的强固性能包含：可提供6-8小时连续运行，拥有IP-65防水防尘保护，同时支持多类扩展模块以实现多元化应用情境，例如适用于库存管理或自助服务的2D条码扫描仪。强固的性能与多元的应用让AIM-35成为零售及服务业市场的理想平板之选。

规格

系统	处理器	Intel® Atom™ quad-core x5-Z8350 (1.44 GHz)
	内存	2/4 GB
	操作系统	Windows 10 IoT Enterprise, Android 6.0
存储	eMMC	32/64 GB
	SD卡	1 x Micro SD
显示屏	类型	8" IPS LCD
	分辨率	WUXGA 1200 x 1920
	亮度	400 cd/m2
触控屏	类型	10-point multi-touch capacitive
	结构	Directly bonded Corning® Gorilla® Glass 3
多媒体	扬声器	1 x Internal speaker (1 W)
	麦克风	1 x Internal microphone for noise suppression
摄像头	前置	2-Megapixel camera with fixed focus
	后置	5-Megapixel camera with auto focus and LED flash
感应器		Ambient Light Sensor, E-Compass, G-Sensor, Gyroscope
I/O端口	标准I/O	1 x Micro HDMI 1 x Micro USB 2.0 (host and charging) 1 x Micro SIM
	扩展I/O	1 x AIM extension 14-pin pogo connector: 1 x USB 2.0, 1 x 2-wire UART, 5V/1A power 1 x AIM dock 16-pin pogo connector: 1 x USB 3.0, 9V power
	按钮	1 x Power 2 x Volume control 1 x Hotkey (default is barcode scanner trigger)
	LED	1 x Power/battery status indicator
无线通信	WLAN/蓝牙	IEEE 802.11 b/g/n, a/c optional, Bluetooth v4.0, Class 2
	NFC	13.56 MHz, compatible with ISO 15693, ISO 14443A, ISO 14443B, FeliCa
	WWAN	4G LTE multi-device broadband for US (PTCRB), EU, CN, and JP
GNSS	卫星系统（可选）	GPS, GLONASS, BDS
电源	输入电压	Micro USB: 5V/3A Dock pogo: 9V/2A
	电池	Swappable battery: 1S2P 3.8V 18.6W
外观	尺寸(W x D x H)	142 x 240 x 14.5 mm (5.59 x 9.44 x 0.57 in)
	重量	0.6 kg (1.32 lb)
环境	工作温度	-10 ~ 50 °C (14 ~ 122 °F); 0 ~ 40 °C (32 ~ 104 °F) when charging
	储存温度	-20 ~ 60 °C (-4 ~ 140 °F)
	IP等级	IP65
	抗冲击	Operating: 30 G, 11 ms Non-operating: 100 G, 6 ms
	抗震动	Operating/non-operating: IEC 60721-3-5 5M3 compliant
	防落摔测试	Up to 4 foot (120 cm) onto concrete
	安全性/EMC	UL, CB, LVD + Energy Star 6.1, CE, FCC, IC, VCCI, RCM, CCC, BSMI
	认证	RED, FCC ID, IC, TELEC, NCC, SRRC, RCM

尺寸

单位: mm

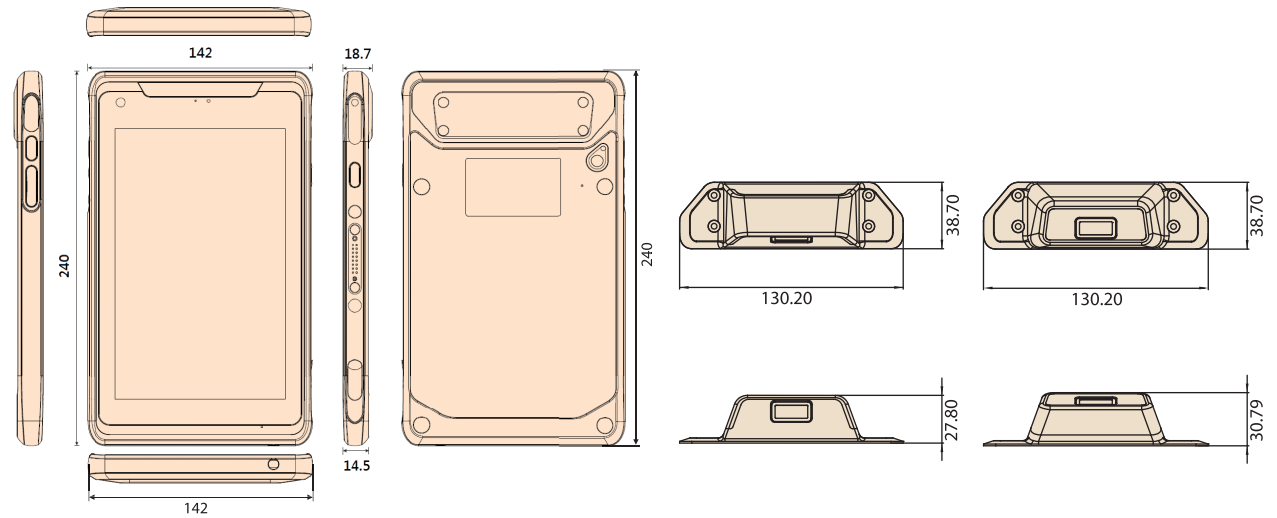

I/O全景

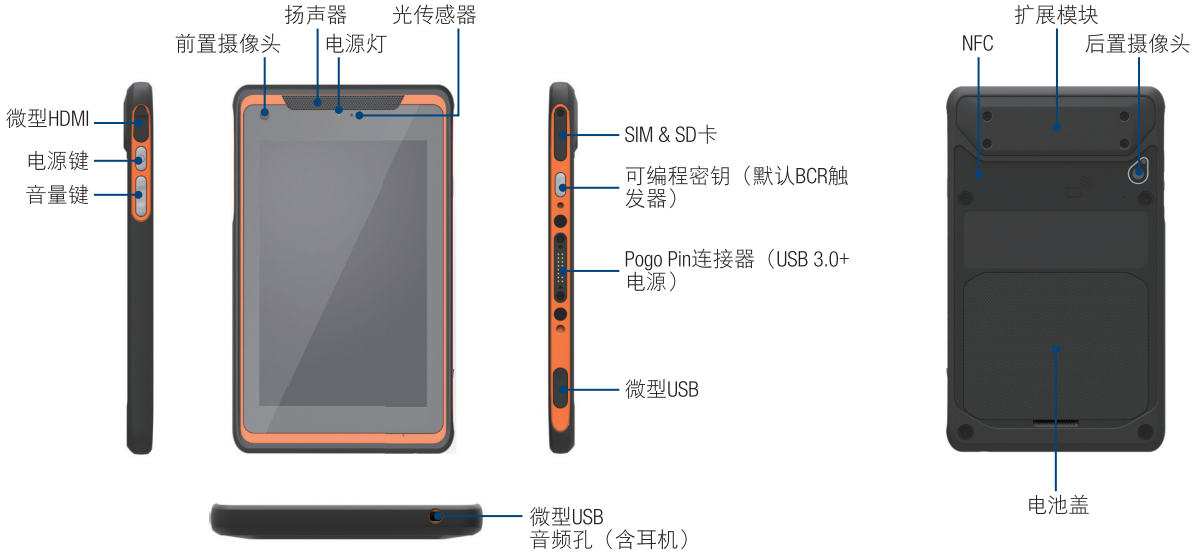

订购信息

	Part Number	Configurations					
		CPU	Memory	Storage	Wi-Fi/BT/NFC	LTE	GPS
Win 10 IoT Enterprise	AIM-35AT-00101000	Intel® Atom™ x5-Z8350	2 GB	32 GB	V	X	X
	AIM-35AT-00107000	Intel® Atom™ x5-Z8350	2 GB	32 GB	V (a/c band)	X	X
	AIM-35AT-00108000	Intel® Atom™ x5-Z8350	2 GB	32 GB	V	V (NA)	V
	AIM-35AT-00104000	Intel® Atom™ x5-Z8350	2 GB	32 GB	V	V (EU)	V
	AIM-35AT-02301000	Intel® Atom™ x5-Z8350	4 GB	64 GB	V	X	X
	AIM-35AT-02307000	Intel® Atom™ x5-Z8350	4 GB	64 GB	V (a/c band)	X	X
	AIM-35AT-02308000	Intel® Atom™ x5-Z8350	4 GB	64 GB	V	V (NA)	V
	AIM-35AT-02304000	Intel® Atom™ x5-Z8350	4 GB	64 GB	V	V (EU)	V

	Part Number	Configurations					
		CPU	Memory	Storage	Wi-Fi/BT/NFC	LTE	GPS
Android 6.0	AIM-35AT-01101000	Intel® Atom™ x5-Z8350	2 GB	32 GB	V	X	X
	AIM-35AT-01107000	Intel® Atom™ x5-Z8350	2 GB	32 GB	V (a/c band)	X	X
	AIM-35AT-01108000	Intel® Atom™ x5-Z8350	2 GB	32 GB	V	V (NA)	V
	AIM-35AT-01104000	Intel® Atom™ x5-Z8350	2 GB	32 GB	V	V (EU)	V
	AIM-35AT-03301000	Intel® Atom™ x5-Z8350	4 GB	64 GB	V	X	X
	AIM-35AT-03307000	Intel® Atom™ x5-Z8350	4 GB	64 GB	V (a/c band)	X	X
	AIM-35AT-03308000	Intel® Atom™ x5-Z8350	4 GB	64 GB	V	V (NA)	V
	AIM-35AT-03304000	Intel® Atom™ x5-Z8350	4 GB	64 GB	V	V (EU)	V

电源线订购信息

P/N	Description
1700008921	Japan Power Cord PSE 3P 7A 125V 183cm
1700019146	China Power Cord CCC 3P 10A 250V 183cm
1700018553	AU Power Cord SAA 3P 10A 250V 183cm

P/N	Description
170203180A	UK Power Cord BSI 3P 10A 250V 183cm
170203183C	EU Power Cord EU 3P 2.5A 250V 183cm

VESA/办公型底座

AIM–35底座系列

特性

- 9~32V 宽压输入
- VESA (75 x 75 mm)-兼容底座
- -10~50°C (14 ~122 °F) 工作温度
- 稳定可靠的办公应用底座

规格

		办公型底座（全接口）	办公型底座（基本接口）	VESA底座（全接口）	VESA底座（基本接口）
I/O		2 x USB 3.0 1 x RS-232 COM 1 x Gigabit LAN 1 x Power jack	2 x USB 2.0 1 x Power jack	2 x USB 3.0 1 x RS-232 COM 1 x Gigabit LAN 1 x Power jack	2 x USB 2.0 1 x Power jack
支架		SECC steel	SECC steel	N/A	N/A
电源	输入电压	9 ~ 32V	19V	9 ~ 32 V	19 V
外观	尺寸 (W x D x H)	215 x 174.29 x 260.69 mm (8.5 x 6.9 x 10.3 in)	215 x 174.29 x 260.69 mm (8.5 x 6.9 x 10.3 in)	160 x 61.8 x 189.2 mm (6.3 x 2.4 x 7.4 in)	160 x 61.8 x 189.2 mm (6.3 x 2.4 x 7.4 in)
	重量	0.75 kg (1.65 lb)	0.748 kg (1.64 lb)	0.282 kg (0.62 lb)	0.28 kg (0.61 lb)
环境	工作温度	-10 ~ 50 °C (14 ~122 °F)			
	储存温度	-20 ~ 70 °C (-4 ~ 158 °F)			
	安全性	UL, CB, LVD, CCC			
	认证	CE, FCC, CCC			

尺寸

单位: mm

办公型底座

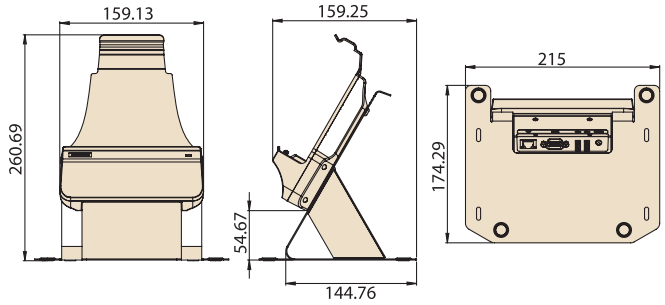

VESA加强版/VESA底座

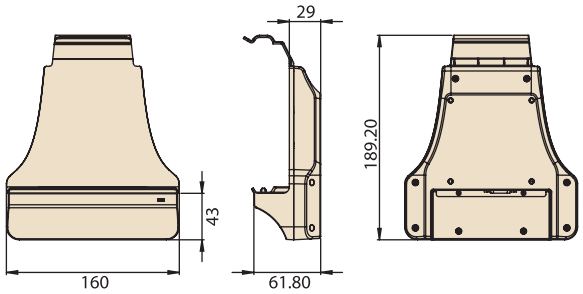

订购信息

Part Number	Description
AIM-P503A0	AIM-35 VESA Docking Station (USB)
AIM-P503B0	AIM-35 VESA Docking Station (Full Config)
AIM-P504A0	AIM-35 Office Docking Station (USB)
AIM-P504B0	AIM-35 Office Docking Station (Full Config)

多功能充电座

AIM–35多槽充电座

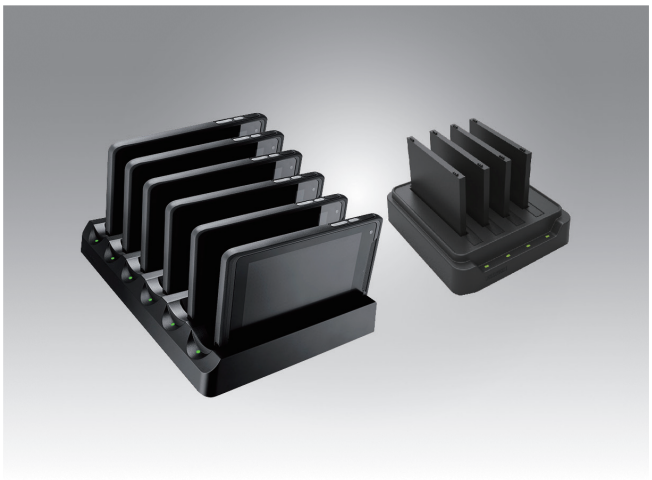

特性

- 可同时充电6台平板或4块电池
- 提供超额电流及超额电压保护
- 快速单手操作连接
- LED指示灯可供观察充电状态

规格

		多槽平板充电座	多槽电池充电座
容量	卡槽数量	6	4
电源		2A	2.5A
		9 V	4.35 V
		19 V	19 V
LED指示灯		Green: Full Amber: Charging Red: Error	Green: Full Amber: Charging Red: Error
外观	尺寸(W x D x H)	387 x 269 x 49 mm (15.23 x 10.59 x 1.92 in)	144 x 155 x 39 mm (5.66 x 6.10 x 1.53 in)
	重量	1.98 kg (4.36 lb)	0.48 kg (1.05 lb)
环境	工作温度	0 ~ 40 °C (32 ~ 104 °F)	0 ~ 40 °C (32 ~ 104 °F)
	储存温度	-10 ~ 50 °C (14 ~ 122 °F)	-10 ~ 50 °C (14 ~ 122 °F)
	安全性	UL, CB, LVD, CCC, RCM	UL, CB, LVD, CCC, RCM
	认证	CE, FCC, CCC, RCM, BSMI	CE, FCC, CCC, RCM, BSMI

尺寸

单位: mm

多槽平板充电座

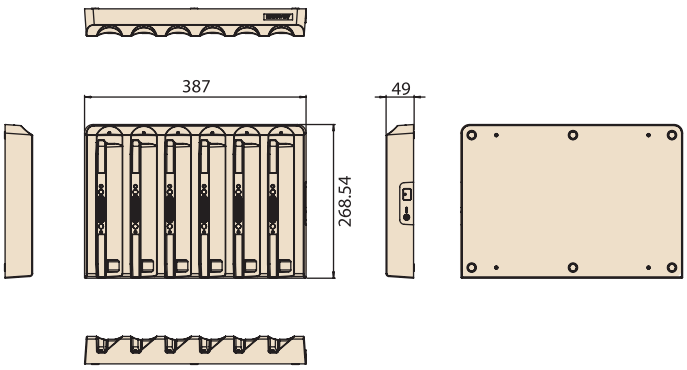

多槽电池充电座

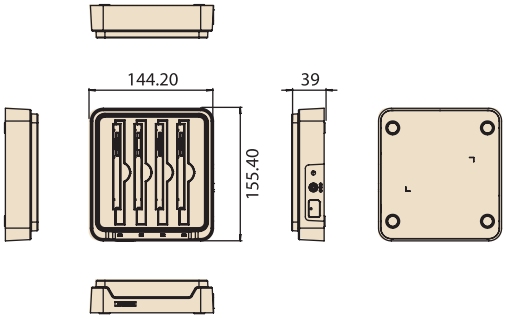

订购信息

Part Number	Description
AIM-CHG0-0150	AIM-35 6-in1 tablet charging station
AIM-MBC0-0051	AIM-35 4-in1 battery charging station

AIM-35 扩展模块及配件

扩展模块

	条码扫描器(20°)	条码扫描器(70°)	LAN + COM 模块	UHF RFID读卡器
料号	AIM-P511A0	AIM-EXT0-0041	AIM-EXT0-0046	AIM-EXT0-0047 (EU)/ AIM-EXT0-0049 (US)
颜色	Black	Black	Black	Black
尺寸	130.2 x 38.7 x 27.8 mm (5.12 x 1.52 x 1.09 in)	130.2 x 38.7 x 32 mm (5.12 x 1.52 x 1.25 in)	130.2 x 70 x 29 mm (5.12 x 2.75 x 1.14 in)	130.2 x 63.6 x 65.9 mm (5.12 x 2.5 x2.59 in)
重量	0.042 kg (0.092 lb)	0.042 kg (0.092 lb)	0.078 kg (0.171 lb)	0.08 kg (0.176 lb)

配件

	手背带	肩背带	皮套	触控笔	电池（含电表）
					1 pcs
料号	AIM-SRP0-0000	AIM-SRP0-0001	AIM-HOL0-0160	AIM-P704	AIM-BAT0-0252
颜色	Black	Black	Black	Black	Black
尺寸	240 x 20 mm (9.44 x 0.78 in)	380 x 135 x 20 mm (14.96 x 5.31 x 0.78 in)	250 x 150 x 30 mm (9.84 x 5.9 x 1.18 in)	140 x 9.7 mm (5.51 x 0.38 in)	98 x 84.5 x 6.5 mm (3.85 x 3.32 x 0.25 in)
重量	0.022 kg (0.048 lb)	0.05 kg (0.11 lb)	0.23 kg (0.5 lb)	0.02 kg (0.044 lb)	0.104 kg (0.229 lb)

底座

	桌面型底座
料号	AIM-SDD7-0000
颜色	Black
尺寸	131.5 x 128.5 x 107.9 mm (5.17 x 5.05 x 4.24 in)
重量	0.572 kg (1.26 lb)