# NMC–0807

## 8 Ports 1GbE RJ45 网络扩展模块
## 可选配支持Bypass功能

## 特性

- 2 x Intel i350-AM4
- 8 Ports RJ45 connector
- 1 x 第二代PCIe x 4
- 支持4组LAN Bypass 功能(可选)
- 通过无铅认证

RoHS COMPLIANT 2002/95/EC CE FCC

## 规格

| | |
|---|---|
| 控制器 | 2 x Intel i350-AM4 |
| 接口 | 1 x PCIe x4, Gen2 |
| 数据速率 | 1GbE |
| 端口 | 8 x RJ45 |
| LAN Bypass | 4 pairs Advanced LAN Bypass (optional) |
| LAN LED definition | Speed LED(Left on RJ45):<br>10Mbps:N/A<br>100Mps:Amber on (Downgrade speed)<br>1000Mbps:Green on (Maximum speed)<br> 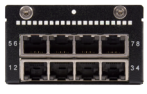 <br>Link/Act/Bypass LED (Right on RJ45):<br>Link: Green on<br>Active: Green Blinking<br>LAN Bypass: Amber on<br>Disconnect: Amber blinking |
| 应用软件特性 | 合作支持：<br>IEEE 802.3ad<br>IEEE 802.1Q VLANs<br>IEEE 802.3 2005 flow control support<br>Interrupt moderation |
| 支持OS | Windows® Server 2012 R2, 2012, 2008 R2 X86-64<br>Linux RedHat EL 6.5 and 7.0 IA-32, X86-64, and IA-64<br>Linux SuSE SLES 11 SP3 and 12 IA-32, X86-64, and IA-64<br>FreeBSD 9 and 10 IA-32, X86-64, and IA-64<br>UEFI 2.1 and 2.3 X86-64 and I-64<br>VMware ESXi5.1, ESXi5.5 and ESXi6.0 X86-64 |
| 工作温度 | Operation: 0 ~ 45 °C<br>Storage: -20 ~ 60 °C |
| 电源电压 & 功耗 | +12V ±10%<br>10W |
| 尺寸 (W x H x D) | 74.6 x 42.5 x 174.6 mm |
| 认证 | CE/FCC |

## 订购信息

| 料号 | 类型 | 说明 |
|---|---|---|
| NMC-0807CB-08A1S00 | Thumbscrew | 8 Ports 1GbE RJ45 |

## 前面板布局图

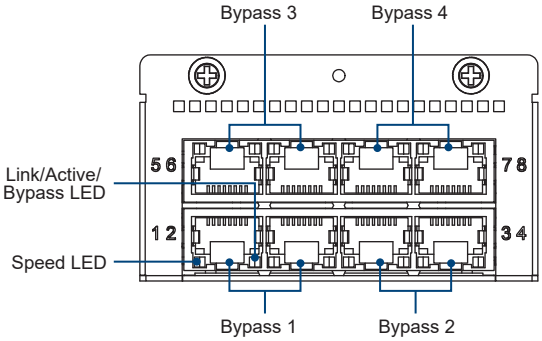


LAN端口2~8 LED的定义与LAN端口1相同。

## 尺寸图

Unit: mm

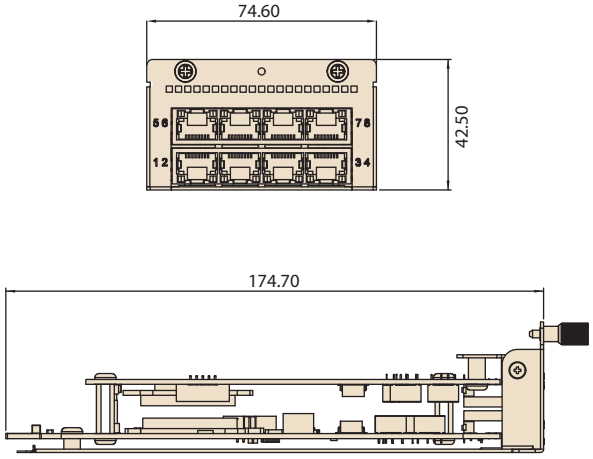




所有产品规格如有更改，恕不另行通知。

更新日期：2019年9月3日