ITA–1610

Intel ® Atom™D525 双核处理器
支持双显、2个串口和双网口

特性

- 无风扇, Intel® Atom™ D525, 1.8 GHz 双核紧凑型系统
- 支持 9 ¯ 36 V 直流宽压电源输入
- 支持 2 个千兆以太网端口, 6个USB 2.0端口, 2 个COM串口
- 支持自动数据流RS–232/422/485
- 支持双显
- 支持 8 通道数字量输入输出
- 板载DDR3内存，最高可达2GB，可选NVRAM
- 支持1个2.5” HDD

规格

处理系统	CPU	Intel Atom D525		
	最高速度	1.8 GHz		
	L2 缓存	1 MB		
	芯片组	Intel ICH8-M		
	BIOS	AMI SPI 16Mb		
内存	技术	单通道DDR3 800		
	容量	板载1 GB或2 GB		
图像	芯片组	嵌入式Gen3.5 + GFX核心，频率400 MHz		
	VRAM	共享系统内存高达256 MB SDRAM		
	双显	2 x VGA or VGA + LVDS 单通道最大可达2048 x 1536 @ 60Hz 双通道最大可达1366 x 768 @ 60Hz		
	LVDS	支持18位/ 24位单通道，最高可达1366x768 @ 60Hz		
以太网络	接口	10/100/1000 Mbps		
	控制器	2 x Intel 82583V		
	连接器	2 x RJ-45		
存储	NVRAM	1 Mb FRAM（可选）		
	CF	1 x CompactFlash插槽，用于I / II型CompactFlash磁盘		
	HDD	支持1 x 2.5" HDD		
I/O 接口	VGA	2		
	LVDS	1		
	LAN	2		
	USB	6		
	COM	2XRS 232/422/485端口，具有自动流量控制功能 （最多6个端口，另外4个可选RS–232串行端口）		
	Digital I/O	1 x 8-ch GPIO		
	音频	1 x扬声器输出2x4w放大器，1x麦克风输入		
	PS/2	1		
	预留区域	1（默认1 x LPT端口，可选2 x VGA，带PCA–5650）		
扩展插槽	Mini PCIe	1		
电源	输入电压	DC 9 V ¯ 36 V 输入		
看门狗计时器	输出	系统重置		
	间隔	编程间隔1¯255秒/分钟		
工作环境		工作温度（W/O HDD)	工作温度（With HDD)	存储温度
	工作温度	-25 ~ 60° C	0 ~ 40° C	-40 ~ 85° C
物理特性	尺寸 (W x H x D）	220 x 70 x 190 mm		

尺寸图

单位: mm

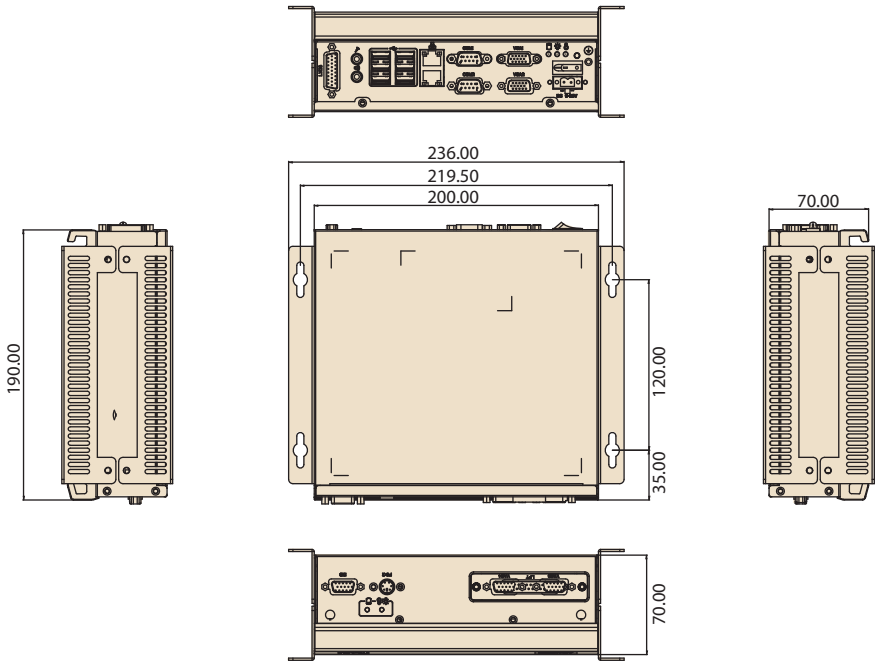

前面板扩展布局图

ITA-1610-00A1E

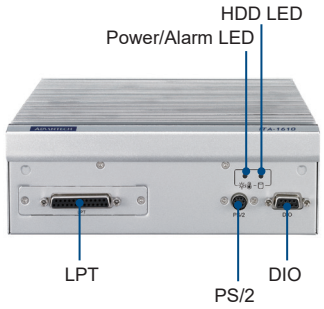

ITA-1610-S0A1E

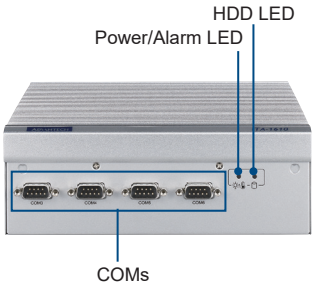

后面板I/O扩展布局图

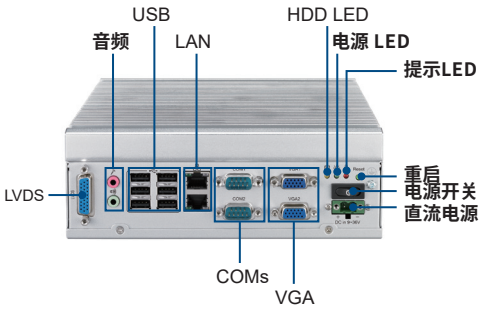

订购信息

料号	CPU	板载内存	VGA	COM	GbE LAN	USB	DIO	LPT	PS2
ITA-1610-00A1E	D525 1.8GHz	2GB DDR3	2	2	2	6	1	1	1
ITA-1610-S0A1E	D525 1.8GHz	2GB DDR3	2	6	2	6	0	0	0

包装清单

料号	描述	数量
2002161000	使用手册	1
2062161000	程序CD	1
1960057417N001	HDD 支架Part 1	1
1960054855N001	HDD 支架Part 2	1
1700009409	HDD 线7P 15cm	1
1700017839	HDD 电源线 15P 15cm	1
1990021567N000	HDD 散热垫	2
1960052263N001	安装支架	2
1652002205	插件块2P	1
1960057418N001	VGA 支架	1
	HDD配件包	1

可选配件

料号	描述
PCA-5650-00A1E	Mini PCIe VGA 卡
96PSA-A60W12P2-1	适配器100-240V 60W 12V
1700000596	电源线(中国) CCC, 10A 250V, 3P 1.83M
1702002600-01	电源线 3P UL/CSA(USA) 125V 10A 1.83M
1700023534-01	电源线 UK 3P 13A 250V 183cm