FOXKPC KPC-KK133 工业平板电脑

产品特点

- Intel® 第6代 Skylake-U 系列处理器
- 工业级液晶屏，50,000小时背光寿命
- 无风扇设计
- 高温制程五线电阻触摸屏
- 支持Mini PCI-E 扩展
- 前面板达到IP65防护等级
- 支持前面板、壁挂、桌面式安装
- 可选配WIFI、4G模块

产品规格

CPU		Intel® Celeron® 3855U 1.6GHz / Intel® Celeron® 3955U 2.0GHz / Intel® Core™ i3-6100U 2.3GHz Intel® Core™ i5-6200U 2.3GHz / Intel® Core™ i7-6500U 2.5GHz (Optional)
内存		1 × DDR4 2133MHz SO-DIMM SDRAM, 2GB/4GB/8GB/16GB Optional
显示 注 1	LCD尺寸	13.3"
	屏幕宽高比	16:9
	最高分辨率	1366× 768
	亮度(nits)	200
	背光寿命 (Hrs)	12,000
	对比度	500:1
	色深	262K
	像素（mm）	0.2148 × 0.2148
	视角 （H/V°）	45°(L) / 45°(R) 20°(U) / 45°(D)
触摸屏类型		5-Wire Resistive
网络(LAN)		10 / 100 / 1000Mbps Intel® I211AT Ethernet × 2
视频接口		HDMI × 1
I/O接口		USB 3.0 × 4 RS-232/422/485 × 2 (BIOS setting)
扩展 I/O接口 注 2		Extended Power Switch × 1 RS232 × 2 , USB 2.0 × 2(Isolated RS-232/422/485, VGA, GPIO Optional)
扩展插槽 注 3		Full-size Mini-PCIE(WI-FI Module, 4G Module Optional)
存储	SSD	Full-size mSATA(32GB / 64GB / 128GB / 256GB / 512GB Optional)
扩展存储	SSD/HDD (可选)	Removable 2.5" device bay for SSD &HDD 32GB / 64GB / 128GB / 256GB / 512GB SSD or 1TB / 2TB HDD Optional
电源输入电压(V)		DC 10~24V
功率		< 29W @ Intel® Celeron® 3855U with 4GB memory, Burn in 8.0
IP防护等级		Front Panel IP65
外壳材质		Front Panel: Die-cast Aluminum alloy, Heat-Sink: Aluminum Extrusion alloy, Rear Cover:SECC
尺寸(L×W×H)(mm)		354 × 240 × 64.1
安装方式		Panel mount, Desktop,Wall and VESA 100mmx100mm mount(With Optional Kit)
面板安装开孔尺寸 (mm)		343 × 228
重量(Kg)		4.12
认证		CE , FCC , VCCI Class A,UL
操作系统		Support Microsoft® wes7 / windows7 / windows8.1 / windows10 / Linux
环境	工作温度	0℃~50℃(32℉~122℉) Natural convection
	工作相对湿度	10%~90%RH @31℃(87.8℉) Non-condensing
	存储温度	-20℃~60℃(-4℉~140℉)
	存储相对湿度	10%~95%RH @39℃(102.2℉) Non-condensing
	机械冲击	HS 40g 2ms(Operational) HS 140g 2ms(Non-operational)
	振动	2~600Hz 0.66Grms(Operational) 5~500Hz 2.09 Grms(Non-operational)

注 1 表中所列为LCD标准配置；如有特殊需求，请参考LCD选配表

注 2 表中所列扩展 I/O 接口为标准配置；如有特殊需求，请参考扩展I/O接口选配表

注 3 如需选配WIFI模块，请参考无线通讯模块选配表

15323776600

KPC-KK133 I/O 接口

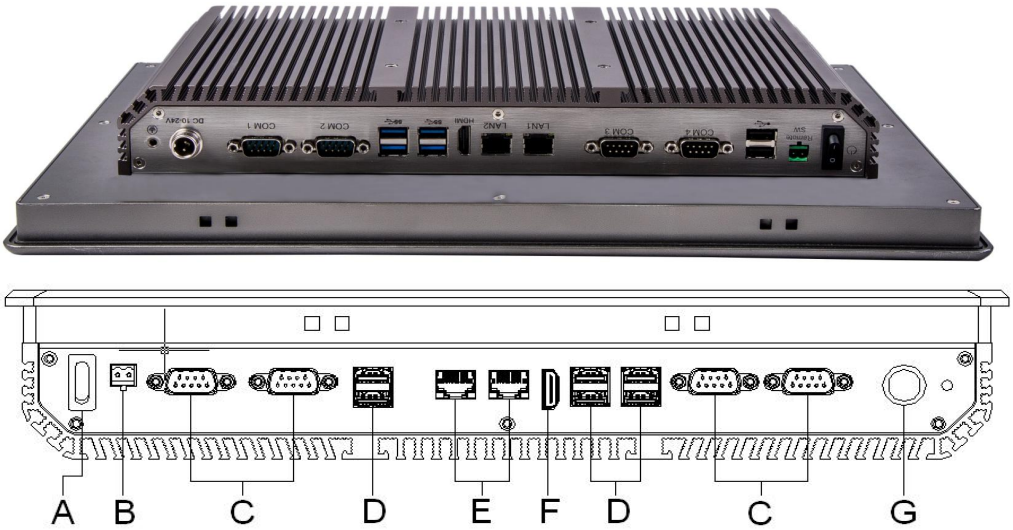

A: Power Switch

B: Extended Power Switch

C: COM x 4

D: USB3.0 x 4+USB2.0 x 2

E: LAN x 2

F: HDMI

G: DC Power

硬伟科技 15323776600

尺寸 **单位:mm**

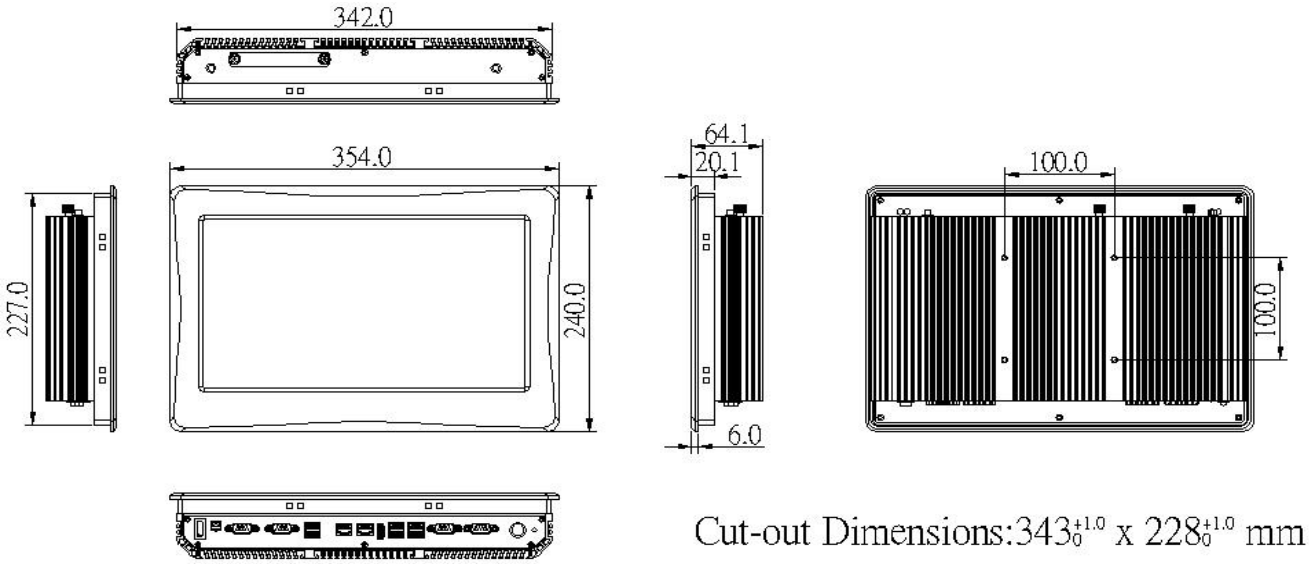

KPC-KK133 工业平板电脑选型表

KPC - KK133 - R - I5 - 4GB - 64GB - 1TB - E06 - W01 - S

触摸屏类型	
R	电阻屏

CPU	
3855U	Celeron 3855U
3955U	Celeron 3955U
I3	Core I3-6100U
I5	Core I5-6200U
I7	Core I7-6500U

内存
2GB
4GB
8GB
16GB

SSD
32GB
64GB
128GB
256GB
512GB

SSD/HDD 选配	
32GB	SSD
64GB	SSD
128GB	SSD
256GB	SSD
512GB	SSD
1TB	HDD
2TB	HDD

扩展 I/O 接口选配
E06
E07
....
E22

无线通讯模块选配
W01
W02
W03
W04

喇叭选配
2W 喇叭x2

选配S，则不支持选配第二硬盘SSD/HDD

例 1：KPC-KK133-R-3855U-2GB-32GB

例 2：KPC-KK133-R-I5-8GB-128GB

例 3：KPC-KK133-I3-8GB-256GB-W03

例 4：KPC-KK133-R-3855U-4GB-64GB-1

例 5：KPC-KK133-R-I5-8GB-128GB-E09-S

昊生研祥科技 15323776699

· 无线通讯模块选配表

W01	802.11b/g/n 2.4GHz WIFI	W03	802.11 a/b/g/n/ac 2.4GHz/5GHz WIFI + 蓝牙 4.0
W02	802.11b/g/n 2.4GHz WIFI + 蓝牙 4.0	W04	4G 全网通模块

· 扩展 I/O 接口 选配表

· Isolated RS-232/422/485

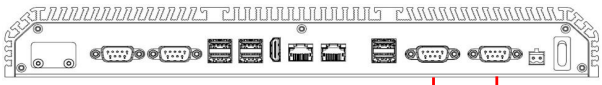

3线式
磁藕隔离RS-232接口， ±15KV ESD 保护
磁藕隔离RS-422接口， ±15KV ESD 保护
磁藕隔离RS-485接口， ±15KV ESD 保护

E06：	RS-232	RS-232(Iso.)
E07：	RS-232	RS-422(Iso.)
E08：	RS-232	RS-485(Iso.)
E09：	RS-232(Iso.)	RS-232(Iso.)
E10：	RS-232(Iso.)	RS-422(Iso.)
E11：	RS-232(Iso.)	RS-485(Iso.)
E12：	RS-422(Iso.)	RS-422(Iso.)
E13：	RS-422(Iso.)	RS-485(Iso.)

· VGA

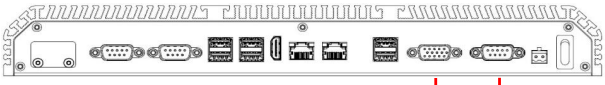

注意:
当选择VGA扩展接口时，会比标准品少1个RS-232接口

E15：	VGA	RS-232
E16：	VGA	RS-232(Iso.)
E17：	VGA	RS-422(Iso.)
E18：	VGA	RS-485(Iso.)

· GPIO

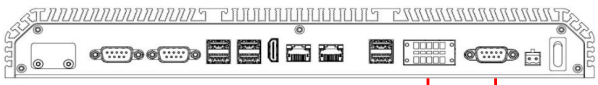

注意:
当选择 GPIO 扩展接口时，会比标准品少1个RS-232接口
GPIO的详细参数请查阅产品技术手册

E19：	GPIO	RS-232
E20：	GPIO	RS-232(Iso.)
E21：	GPIO	RS-422(Iso.)

* 参数如有变更恕不另行通知

* 如需下载产品使用手册或 Datasheet，请登录 www.foxkpc.com

* 请参考FOXKPC KK 无风扇系列工业平板电脑选型指导