LEO-L04

规格

电池		Li Polimar 900mAh
I/O		USB Type-C(for charging)
UWB 频率		3 ~ 6GHz
环境	工作温度	-20 ~ 55 °C
	存储温度	-40C ~ 85 °C
	湿度	10 ~ 95% @ 25 °C
IP等级		IP54
尺寸 (mm)		H 104.68 x W 69.76 x L 11.65
重量		76g
认证		By Project based

尺寸

单位: mm

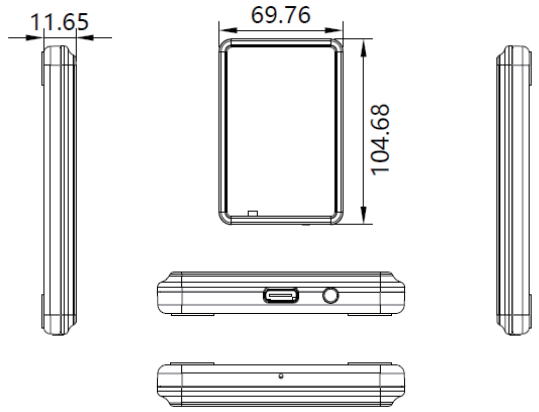

USM-L42

规格

电源		By PoE DC5V
耗电		3.5W
覆盖面		1000 m^2
I/O		RJ45
通讯		TCP/IP, UDP
UWB 频率		3 ~ 6GHz
环境	工作温度	-20 ~ 55 °C
	存储温度	-40C ~ 85 °C
	湿度	10 ~ 95% @ 25 °C
IP等级		IP65
尺寸(mm)		H 265 x W 111 x L 70.17
重量		350g
认证		By Project based

尺寸

单位: mm

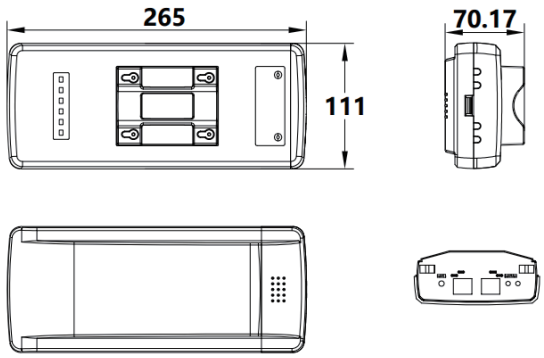

订购信息

Part Number	Description
LEO-L04-000	UWB Tag
USM-L42-000	UWB Receiver