DLT-V7212/V7215 P+

基于X86的坚固耐用车载终端

特点

- 12/15” XGA 彩色 TFT 显示屏
- 搭载四核Intel® Atom® E3845 ，1.91 GHz，4GB RAM
- 阳光下可读的光学粘合 PCAP 触摸屏，带多点触控
- 全 IP66 防护等级，可防止水和灰尘进入
- 5M3 冲击和振动耐受性认证
- 经 IK08 认证的触摸屏，具有抗冲击性和耐磨性
- 工作温度范围 (-30 ~ 50 °C/-22 ~ 122 °F) 可承受极端环境
- 通过备用电池提供可选的不间断电源（最长可运行 20 分钟）
- 支持 Windows、Linux 和 Android 操作系统
- 通过 SOTI 和 Navis N4 软件认证
- 配备用于远程设备管理的 DeviceOn/iService 软件

DeviceOn/iService

简介

DLT-V7212/V7215 P+ 配备 Intel® Atom™ E3845 处理器，是一款坚固耐用的车载终端，旨在为各种物流和工业应用提供超长的系统正常运行时间。紧凑的设计节省了车载安装空间，并减少了道路能见度的障碍，从而提高了驾驶安全性。 DLT-V7212/V7215 P+ 可支持较宽的工作温度范围（-30 ~ 50 °C/-22 ~ 122 °F），以承受极端工业环境的操作。研华薄型天线以紧凑的外形提供出色的传输能力，P-CAP 触摸屏确保轻松输入并支持戴手套操作。

此外，DLT-V7212/V7215 P+搭载研华的DeviceOn/iService软件，是基于WISE-DeviceOn平台的下一代统一设备管理解决方案。DeviceOn/iService 支持批量操作和多设备控制，可轻松实现设备配置和部署，方便远程设备管理。

规格

系统	CPU	Intel® Atom® E3845 quad-core, 1.91 GHz, with 4GB RAM
	内存	16 GB - 256 GB CFast
尺寸	DLT-V7212 P+	297 x 266 x 77 mm (11.69 x 10.47 x 3.03 in)
	DLT-V7215 P+	357 x 299 x 89 mm (14.05 x 12.51 x 3.5 in)
重量	DLT-V7212 P+	3.7 kg (8 lb) without battery pack/antenna/accessories
	DLT-V7215 P+	5.4 kg (11 lb) without battery pack, antenna and accessories
外观设计		Completely sealed, fanless design made of coated aluminum
屏幕	DLT-V7212 P+	12.1" XGA color TFT with 1024 x 768 resolution and 600 cd/m^2 brightness
	DLT-V7215 P+	15" XGA color TFT with 1024 x 768 resolution and 600 cd/m^2 brightness
触摸屏	类型	Sunlight-readable Projective capacitive (P-CAP) touchscreen, optical bonded with multi-touch control
功能键/键盘	前面板	3 x control buttons
软件	操作系统	Windows 10 IoT Enterprise, Windows 7 Pro, Windows Embedded Standard 7, Debian-based Linux, IGEL Linux, Android 9
	硬件仿真(第三方)	VT100, VT220, IBM 5250, TN 3270, Citrix Client®
无线通讯	WLAN	WLAN IEEE 802.11 a/b/g/n/ac (optional)
	WWAN	WWAN (LTE, UMTS, HSPA+, GSM, GPRS, EDGE) (optional)
	LAN	Ethernet 10/100/1000 Mbit/s
	WPAN	Bluetooth 5.0 (optional)
接口	系列	2 x RS-232, COM1 with switchable 5 VDC/RI
	USB	4 x USB 2.0 (Hi-Speed™) bootable, 1 x service USB 3.0 (Super-Speed™)
	外置天线	1 x RSMA for WLAN, 1 x SMA for WWAN (optional)
传感器		Accelerometer, Gyro (optional)
音频		1 x integrated speaker
电源供应		12/24/48 VDC nominally Automatic Power On/Off function via vehicle ignition with optional UPS (20 minutes typical); battery life may vary according to load
环境	IP等级	IP66 rating for the entire system
	操作温度	-30 ~ 50 °C (-22 ~ 122 °F)
	相对湿度	10 to 90% at 40 °C (104 °F), non-condensing
	防震/防冲击	5M3 (EN 60721-3-5) and MIL-STD 810F (US highway truck vibration exposure)
	抗震触摸屏	IK 08
认证		CE Immunity Class A, Emission Class B/FCC Class B (for EU and USA), CCC (for China)

尺寸

DeviceOn/iService 远程设备管理系统	操作系统	Windows 10	Android 9
	常规控制(重启，关机)	✓	✓
	远程桌面	✓ (VNC)	✓ (VNC)
	特定设备音频控制	✓	✓
	连接状态	✓	✓
	硬件状态	✓*	✓*
	硬盘状态	✓*	
	支持批量操作	✓	✓
	OTA 存储管理	FTP	Local blob
	OTA 软件更新	✓	✓
	软件关注清单	✓	✓
	软件启动/暂停	✓*	✓
	信息亭模式		✓
*部分型号支持	外围设备关注清单	✓*	✓*

备注：DeviceOn/iService软件请在研华官网下载， 下载地：https://www.advantech.com.cn/search/?q=DeviceOn%2FiService&st=support&sst=Utility

尺寸

单位: mm

DLT-V7212 P+

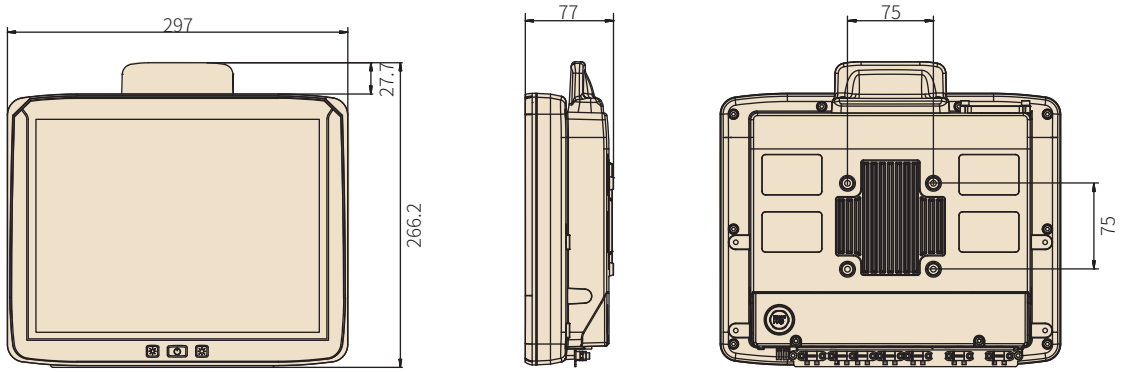

DLT-V7215 P+

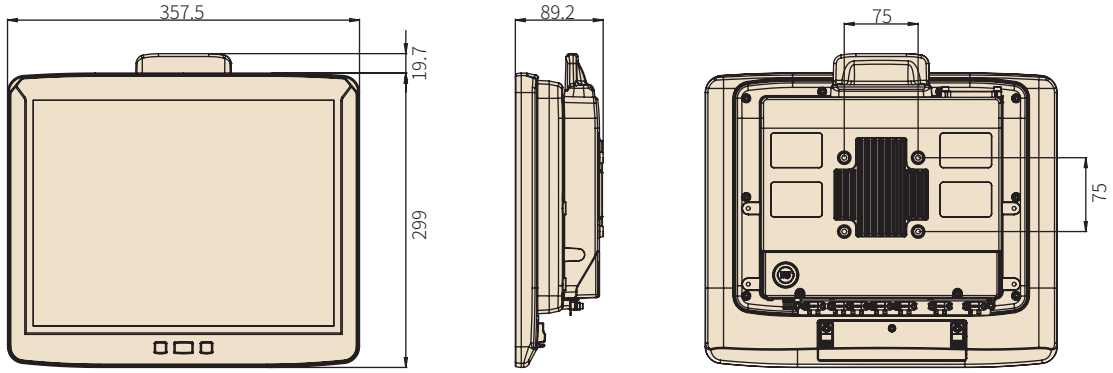

选配配件

料号	描述
DL-MTKT009	Mounting bracket mobile
DL-MTRM004	RAM-Mount Set, one arm, arm length 130mm
DL-MTRM003	RAM-Mount Set, one arm, arm length 215mm
DL-MTRM001	RAM-Mount Set, two arms, arm length 150mm

Further configurations on request!

I/O 端口

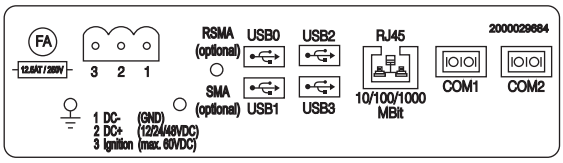

支架选择

RAM-Mount Set (one arm)

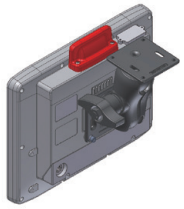

RAM-Mount Set (two arms)

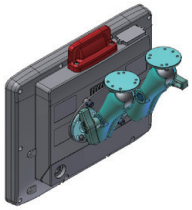

Mobile Mounting Bracket

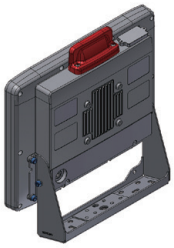

DeviceOn/iService

远程设备管理软件

特点

- 研华设备可支持，Windows, Android, and Linux 操作系统皆适用
- 灵活的设备、地域、用户和权限管理
- 远程监控管理硬件、软件和周边
- 支持固件和软件OTA更新
- 保障设备快速、方便且安全地开机
- 开放式RESTful APIs，便于第三方系统整合

简介

研华DeviceOn/iService是基于WISE-DeviceOn平台的下一代统一设备管理解决方案. 旨在实现中央监控与远程管理的DeviceOn/iService软件, 目前可支持多样化研华设备，包括 Windows, Linux, 或Android 操作系统的设备。该软件也支持应用管理与周边集成，例如扫码仪、读卡器、摄像头和打印机。用户可远程进入系统并控制已连接的设备，进行屏幕截图、OTA更新等操作，还可通过远程桌面功能在任何地方任何时间都可进行障碍排除。此外，研华DeviceOn/iService的批量控制功能可助力用户对多台设备同时管理，方便地进行设备配置和部署，实现轻松地远程设备管理。

全方位支持

设备及硬件
- Windows, Linux, Android
- 硬件、存储、电量

软件及外设
- 软件存取及状态监看
- 屏幕、USB外设、打印机

开放扩充
- 外设整合
- 开放式APIs整合

远程监控

实时监看
- 连接状态/硬件状态
- 软件/外设运行状态
- 错误告警

远程控制
- 电源控制
- 音量、背光控制
- 软件控制

障碍排除
- 屏幕截图
- 远程桌面

高效管理

OTA 更新
- 系统/软件更新
- 档案储存管理
- 软件商城

批量控制
- 一对多批量操作重启
- 省时省力化操作

高速设定
- 软件/外设关注清单
- 角色及规则模板

备注: 部分功能会根据产品的不同有所差异。
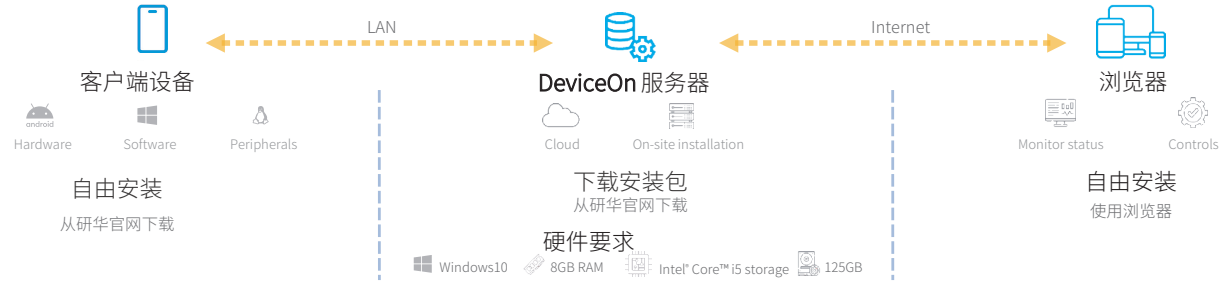
系统架构