AMiS-72 远程医疗推车

特点

- 专为远程医疗设计，电源与通信平台高度集成
- 云台摄像机，18倍总变焦，全高清1080p 60fps分辨率
- 采用Intel Core i CPU的一体式触摸电脑，高效性能
- 易于使用的手持式五官镜，带有视频系统，用于捕获身体图像并通过通信平台共享图像
- 带电动高度调节的30kg负载能力
- IPX1具有良好的感染控制能力

规格

车体	占地	19.7" x 18.5" (500 x 470 mm)
	脚轮	125mmx125mm (防静电医用脚轮，两个锁定，两个非锁定)
	高度调节范围	34"~45.8"(864~1164mm) Stroke 300mm
	显示器支架	标准 VESA 接口 (VESA 75/75; VESA 100/100); Weight capacity: max. 10Kg
	仪表盘	电池电源按钮 电脑电源按钮 用于电池容量指示的LED
	工作台	18.5" x 19.3" (469.9 x 489.9 mm) 额外载重: Up to 66lb/30kg
	键盘及鼠标区域	键盘大小: Up to 380 x 140 x 25mm 键盘LED 灯 鼠标托
	配件接口	颈部: Dove Tail 工作台: Din 轨 (右、左、后)
一体机 (POC-W213L)	CPU	Intel Core i5-7300U 2.6GHz
	内存	4GB
	OS	Win 10 IoT
	HDD	128GB SSD
	屏幕	21.5" 1920 x 1080 FHD 电容式触控屏
	WiFi	Intel® Dual Band Wireless-AC 8265
	IP 等级	前面板: IP65 整机: IPX1
摄像头Aver PTZ Cam520	分辨率	Full HD 1080p 60fps 分辨率
	变焦	18倍总变焦
	接口	USB
麦克风Jabra UC 510	会议方数	至多4方
	DSP	数字信号处理（DSP）技术
电池管理软件	AMiS_Link	电池容量指示器 警报（电池容量、温度、警告） 电池寿命周期统计 报告和日志文件 客户端安装 服务器安装（可选） 多语言支持，包括中文繁体、中文简体、英语、德语和荷兰语
电源模块	电池类型	锂电池
	电池容量	420Wh
	电池输入电压	100-240 V_{AC}, 50-60H, Max 4.5A
	直流输出电压	System 1: 19 V_{DC}, Max. 6 A System 2: 12 V_{DC}, Max. 5 A
	电池寿命	容量 80%, 2000次循环或 2 年 (依先达到条件为准)
	电池运行时间 （取决于系统配置）	8~10 小时
认证		CE, FCC, IEC60601-1 Compliance

车体尺寸

单位: mm

AMiS-72

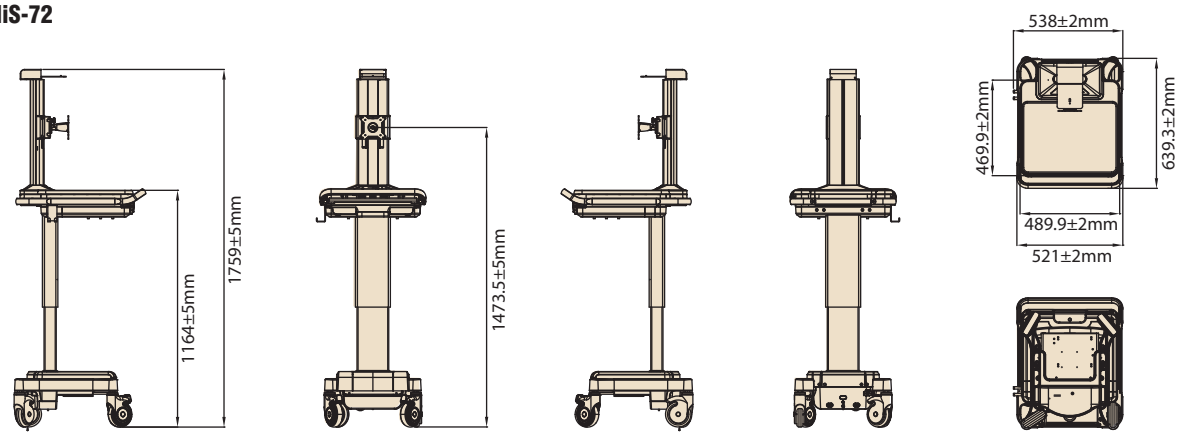

订购信息

	AIO PC	Camera	Speaker	Drawer	Power Cord (US)	Battery	VSee Mensenger	Digital Diagnostic Set
AMIS-50E72CSLHKN50	Y	Y	Y	Y	Y	Y	N	Y
AMIS-50E72CSL0KN50	Y	Y	Y	Y	Y	Y	N	N

配件订购信息

电源线

Part Number	Power Cord Type (Spiral)
1700019822	China
1700019824-11	EU
1700019825	UK
1700020538-01	Australia
1700022626-01	Brazil

数字手持式五官镜

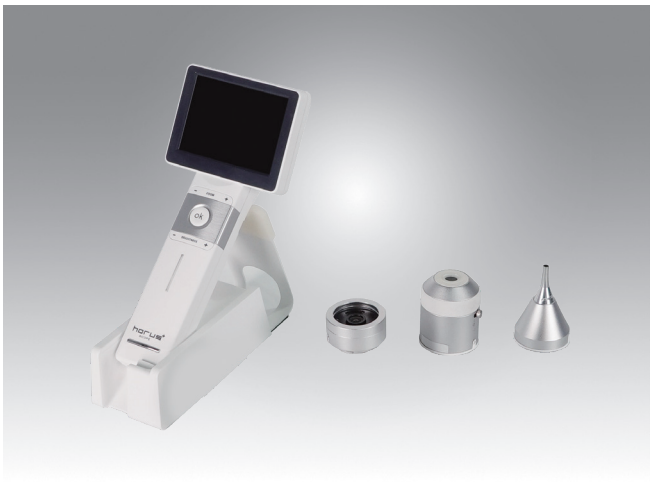

特点

- 5Mp高清摄像机传感器
- HDMI和USB实时视频连接，带可锁定电缆
- 使用实时图像缩放手动对焦
- 集成透镜锁定系统
- 触摸屏操作
- 向后兼容性-适用于所有现有镜头
- 附加镜头选项

规格

项目		DSC 300P	
CPU		DM388	
传感器		AR0521	
聚焦类型		聚焦轮	
LCD 监控		3.5" 电容触摸屏	
文件存储		Micro SD Card (2~32G)	
接口	Wi-Fi	Embedded	
	蓝牙	Embedded	
	Micro HDMI	○	
	Mini USB	○	
	磁性pogo引脚充电器	○	
	AV out	–	
功能	手动聚焦	○	
	自动聚焦	–	
	自动曝光	○	
	自动白平衡	○	
镜头	皮肤镜 (DDC100)	尺寸	80 x 90 x 205 mm
		重量	370g
		视野	10mm
		摄像头/视频闪光灯	自然白色 LED
		偏振光	是
	耳镜 (DOC 300S)	尺寸	43 x 43 x 70 mm
		重量	69g
		视野	7~20mm
		摄像头/视频闪光灯	自然白色LED
	常规镜 (DGC100)	尺寸	5 x 9 x 20.5 cm
		重量	300g
		视野	88 m
		摄像头/视频闪光灯	自然白色 LED
图片分辨率		2560 x 1920 (5M 像素)	
视频分辨率		2560 x 1920 像素	

All product specifications are subject to change without notice.