HIT-512

11.6" 医疗信息终端

特点

- 创新超薄设计，专为医疗应用设计
- 搭载 Intel® Apollo Lake CPU 的医疗一体机
- 前面板IP65防水防尘
- 支持 M.2 2230 WiFi / 蓝牙模组和M.2 2242 SSDs
- 支持 RFID/NFC/网络摄像头/智能读卡器
- 支持 LED 指示灯
- 丰富可选外设– 话筒, 智能读卡器, PoE, RFID(HID), MSR
- 支持 75x75mm VESA 安装
- 双认证 (Medical and ITE)
- 内置 DeviceOn/iService 研华远程设备管理软件

简介

HIT-512 是一款 11.6" 一体式信息终端，专为医疗及智能服务业而设计。它由 Intel Apollo Lake 处理器驱动，支持Windows, Android, 和 Linux 操作系统. 家庭成员间可通过 HIT-512 的 webcam, WiFi, 和 Ethernet网络连接进行通话. 还可通过RFID和智能卡读卡器模块对医院工作人员和患者进行身份验证。HIT-512是医院内应用的理想选择，例如护士呼叫或床边信息终端。它也适用于其他医疗保健相关的环境，如治疗中心、老年护理设施和健身中心。

此外，HIT-512内置研华DeviceOn/iService远程设备管理软件，这是一款基于WISE-DeviceOn平台而开发的新一代应用。该软件支持批量操作和多设备控制，能够轻松进行设备配置与部署，方便远程管理。

规格

硬件	CPU	Intel® Apollo Lake J3455 (2M Cache, up to 2.3 GHz)
	内存	DDR3L x 1, up to 8GB (Default 4GB)
	主存储	M.2 2242 SSD (Default 64GB)
	摄像头	2MP CMOS
显示	尺寸	11.6" W TFT LED
	分辨率	1366 x 768
	亮度	250 cd/m²
	对比度	500:1
触摸屏	类型	电容屏
I/O	USB 3.0	2
	HDMI	1
	DC-in w/ lock	1
	音频插口 (TRRS)	1
	Handset Out (RJ12)	1
	Com-port	1
	电源键	1
音频	扬声器	2 Watt x 2
	麦克风	1 (bottom side)
网络	LAN	RJ45 (10/100/1000 Mbit) x 1
	蓝牙	BT 4.1 (Default Module)
	WLAN	802.11 a/b/g/n/ac (Default Module)
软件	OS	Win 10 IoT 64bit /Android 8.1/Linux (by project base)
外观	安装	VESA 75 x 75 mm
	尺寸 (W x H x D)	296 x 190 x 33.4 mm
	重量	Net Weight (w/o adapter): 2.2lb, 1.2kg Weight: 1.5 kg
可选	摄像头	可选(Embedded module)
	第二个智能读卡器	可选 (Add-on Module)
	话筒	可选 (Add-on Module)
	条码扫描	可选 (Add-on Module)
	智能读卡器	可选 (Add-on Module)
	RFID/NFC	可选 (Add-on Module)
	PoE	可选

All product specifications are subject to change without notice.

Last updated: 10-Sep-2021

规格 (续)

电源	AC/DC 适配器	ITE or 医疗等级
	输入电压	100 ~ 240V_{AC}, 1.1 ~ 0.45A @ 47 ~ 63Hz
	输出电压	ITE: 12V_{DC} 3.0A Medical: 12V_{DC} 5.42
环境	操作温度	0 ~ 35 °C
	IP等级	IP65 front panel
	振动	1G
	冲击	10G Peak Acceleration (11ms duration)
	EMC & Safety 认证	CE, FCC, CCC, EN 60601-1, ITE 62368

DeviceOn/iService规格

DeviceOn/iService 远程设备管理	操作系统	Windows 10	Android 8
	常规控制 (重启, 关机)	✓	✓
	远程桌面	✓(VNC)	✓(VNC)
	设备控制 (音频, 背光)	✓*	✓*
	连接状态	✓	✓
	硬件状态	✓*	✓*
	硬盘状态	✓*	
	批量操作支持	✓	✓
	OTA存储管理	FTP	Local blob
	OTA软件更新	✓	✓
	软件关注清单	✓	✓
	软件开关	✓*	✓
	Kiosk 模式		✓
*依设备型号而定	配件关注清单	✓*	✓*

注: DeviceOn/iService 软件研华官方下载地址： https://www.advantech.com/search/?q=DeviceOn%2FiService&st=support&sst=Utility

尺寸

单位: mm [inch]

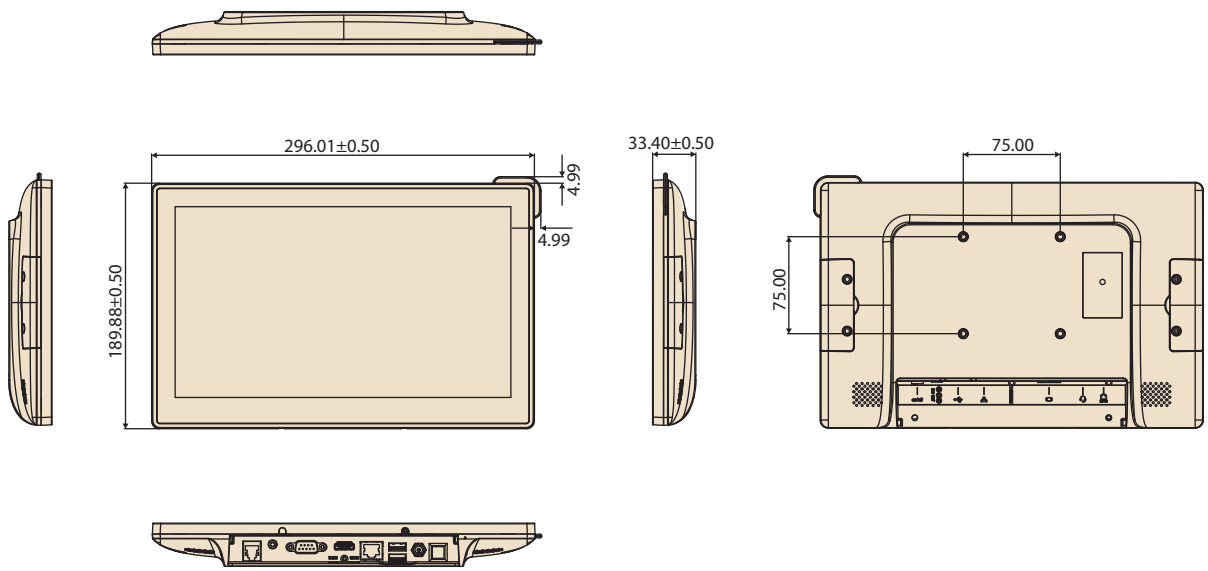

订购信息

Part Number	Description
HIT-512-11C20B-CM	11.6" Wide Screen, Intel Celeron J3455, PCAP Touch, 4G RAM, 64G SSD, WiFi/BT, Win10 IoT Embedded Medical Adapter
HIT-512-11C20D-CM	11.6" Wide Screen, Intel Celeron J3455, PCAP Touch, 4G RAM, 64G SSD, Web Camera, WiFi/BT, RFID, Medical Adapter, Win10 IoT Embedded
HIT-512-11C20B-CE	11.6" Wide Screen, Intel Celeron J3455, PCAP Touch, 4G RAM, 64G SSD, WiFi/BT, ITE Adaptor, Win10 IoT Embedded
HIT-512-11C20D-CE	11.6" Wide Screen, Intel Celeron J3455, PCAP Touch, 4G RAM, 64G SSD, Web Camera, WiFi/BT, RFID, ITE Adapter, Win10 IoT Embedded

配件

Part Number	Description
HIT-512-HSK0E	HIT-512 Handset Kit
1700001524	Power cord USA 1.83M
170203180A	Power cord UK 1.83M
170203183C	Power cord EU 1.83M
HIT-STD-W001-C	Table Stand
HIT-ARM-W010-C	Wall mount arm, Max. 5kg, w/ cable

HIT-512系列配件

Part Number	Description
TBSD-WS1502	Table Stands
TBSD-WS1510	
TBSD-WS1702	
TBSD-WS2710	
MNT-MMWB8615	ARMs & Mounting
MNT-MTWHM03	
ARM-MBWHA306	
ARM-MBWHA506	
ARM-MBWHA621	
KBD-MCWU1020	Keyboards/Mouses/Scanners
KBD-MCWU1010	
MOU-MCWU1001	
SCN-MCWIG829	

I/O

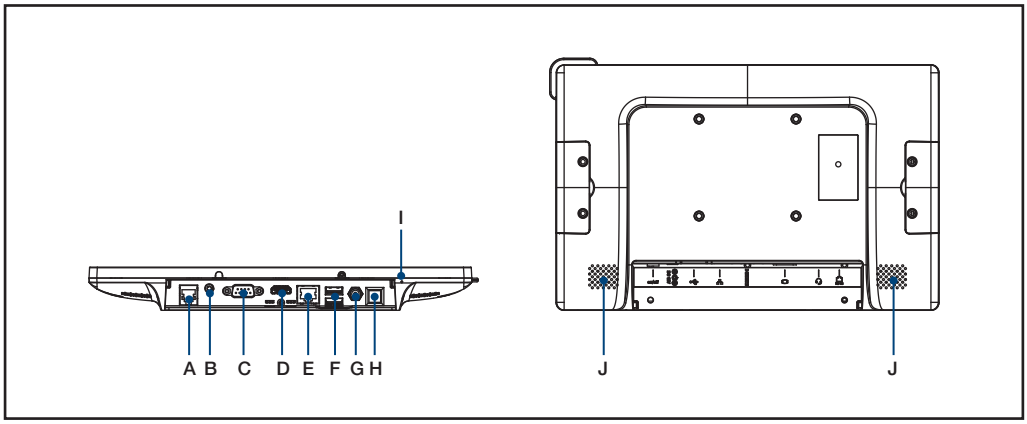

A. RJ-12
B. Audio jack (TRRS)
C. Com-port
D. HDMI
E. RJ-45 LAN
F. USb 3.0
G. DC jack
H. Power button
I. Microphone
J. Speaker

DeviceOn/iService 远程设备管理软件

特点

- 支持配备 Windows, Android, 和 Linux 系统的研华设备
- 灵活的设备、位置、用户和权限管理
- 支持对硬件、软件及周边的远程监看与控制
- 支持 OTA 固件和软件升级
- 确保快速、简单、安全的设备安装
- RESTful APIs 可用于第三方系统集成

简介

研华DeviceOn/iService是基于WISE-DeviceOn平台的新一代统一设备管理方案。DeviceOn/iService支持配备Windows、Linux或Android操作系统的研华设备，旨在实现集中监控和远程管理。该软件还支持管理应用程序和集成外围设备，如条形码扫描仪、读卡器、照相机和打印机。用户可以远程访问和控制连接的设备，进行屏幕截图、OTA升级，并随时从任何位置使用远程桌面功能进行故障排除。此外，DeviceOn/iService支持设备的批处理操作，以便于同时管理多个设备，从而轻松方便地配置和部署设备。

全方位支持

设备及硬件
- Windows, Linux, 安卓
- 硬件, 存储, 电池

软件及配件
- 软件存取及状态监看
- 屏幕, USB 设备, 打印机

开放扩充
- 外设整合
- 开放式API整合

远程监控

实时监看
- 连接状态/硬件状态
- 软件/外设运行状态
- 错误通知

远程控制
- 电源控制
- 音量/背光控制
- 软件控制

故障排除
- 屏幕截图
- 远程桌面

高效管理

OTA 更新
- 系统/软件更新
- 档案存储管理
- 软件商城

批量控制
- 一对多批量控制
  重开关机等
- 省力化操作

高速设定
- 软件/外设关注清单
- 角色及规则模板

注: 部分功能因产品而异

系统架构图