HIT-507

7" 医疗信息终端

特点

- 7英寸十点触控电容屏
- 两种组装配置：75x75mm VESA安装或开放式框架安装
- 搭载Intel® Apollo Lake CPU
- 支持M.2 2230 WiFi, 蓝牙, 和 M.2 2242 SSDs
- 集成手提话筒，带有降噪和专用音频编解码器
- 丰富可选外设 (5M 摄像头, HID RFID, NFC, 智能卡读卡器，PoE 模块)
- 支持三种操作系统 Windows 10 IoT (64 bit), Android 8.0, 和Linux
- ITE 认证 (Medical by project)

简介

HIT-507，7英寸医疗级信息终端，配备十点触摸控制的电容屏，非常适合人机界面（HMI）。为优化复杂医疗设备的控制面板利用率，HIT-507提供了丰富的功能，I/O端口和外围设备选项可满足多样化的需求，从而消除了在制造过程中安装额外模块的需要，具有支持三重操作系统，Windows 10 IoT（64位），Android 8.0 和Linux，可以轻松地集成到现有信息系统中。

规格

硬件	CPU	Intel® Apollo Lake J3455/ N3350 (2M Cache, up to 2.3 GHz)
	内存	DDR3L x 1, up to 8GB (默认 4GB)
	主存	M.2 2242 SSD (默认 32GB)
	摄像头	2MP CMOS
显示器	尺寸	7" W TFT LED
	最大分辨率	1024 x 600
	亮度	400 cd/m^2
	对比度	800:1
触摸屏	类型	电容屏
I/O 口	USB 3.0	2
	HDMI	1
	DC-in w/ lock	1
	音频插孔(TRRS)	1
	手提听筒(RJ12)	1
	Com-port	1
音频	扬声器	2 Watt x 1
	内置麦克风	1 (前侧)
网络	LAN (Isolated)	RJ45 (10/100/1000 Mbit) x 1
	蓝牙	BT 4.1 (默认)
	WLAN	802.11 a/b/g/n/ac (默认)
软件	系统	Win 10 IoT 64bit /Android 8.1/Linux
外观	安装	VESA 75 x 75 mm
	尺寸 (W x H x D)	193.3 x 140.9 x 37 mm
	重量	Net Weight (w/o adapter): 2.2lb, 1kg Weight: 1.2 kg
可选	摄像头	可选 (嵌入式模块)
	第二个智能卡读卡器	选配 (附加模组)
	手提	选配 (附加模组)
	扫码器	选配 (附加模组)
	智能卡读卡器	选配 (附加模组)
	RFID/NFC	选配 (附加模组)
	PoE	可选
电源	AC/DC 适配器	IT or 医疗级
	输入电压	100 ~ 240V_{AC}, 1.1 ~ 0.45A @ 47 ~ 63Hz
	输出电压	ITE or Medical 12 V_{DC}, 3.42A
环境	操作温度	0 ~ 40 °C
	振动	1G
	冲击	10G Peak Acceleration (11ms duration)
	EMC & 安全认证	CE, FCC, CCC, CB, UL ITE (Medical by project)

所有产品规格如有变更，恕不另行通知

Last updated: 19-Mar-2020

尺寸

Unit: mm

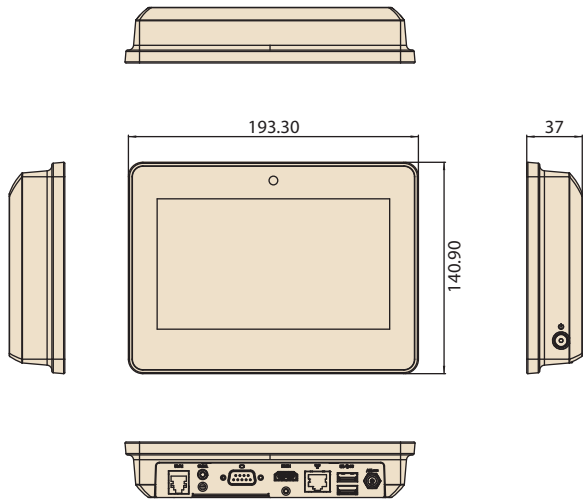

HIT-507-11C20B-CE

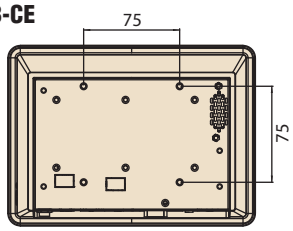

HIT-507-11C20D-CE

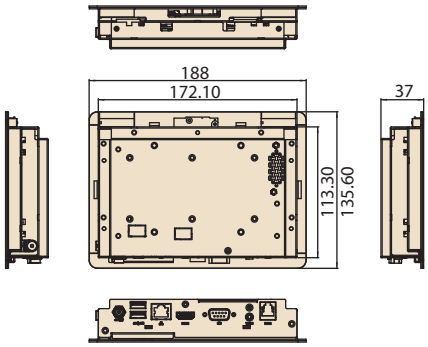

订购信息

Part Number	Description
HIT-507-11C20B-CE	7" display, Intel AppoloLake J3455, PCAP Touch, 4G RAM, 32G SSD, WiFi/BT, Win10 IoT Embedded ITE Adapter, open frame
HIT-507-11C20D-CE	7" display, Intel AppoloLake J3455, PCAP Touch, 4G RAM, 32G SSD, Web Camera, WiFi/BT, RFID, ITE Adapter, Win10 IoT Embedded

配件

Part Number	Description
HIT-W507-HSK0E	HIT-W507 Handset Kit
1700001524	Power cord USA 1.83M (for ITE)
170203180A	Power cord UK 1.83M (for ITE)
170203183C	Power cord EU 1.83M (forITE)
1702002600	Power Cable USA 1.8 M (for Medical)
1702002605	Power Cable EU 1.8 M (for Medical)
1700018704	Power Cord UK 1.8 M (for Medical)

完全集成的I / O

前视图

后视图

I/O

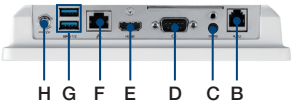

A. Speaker
B. RJ-12
C. Audio jack (TRRS)
D. Com-port
E. HDMI
F. RJ-45 LAN
G. USB 3.0
H. DC jack

Optional w/ Peripherals

- Camera
- RFID/NFC
- Handset
- Smart Card Reader
- 2nd Smart Card Reader
- Barcode Scanner