PPC-3060S

6.5"/7" 无风扇工业平板电脑
Intel® Celeron® N2807 处理器

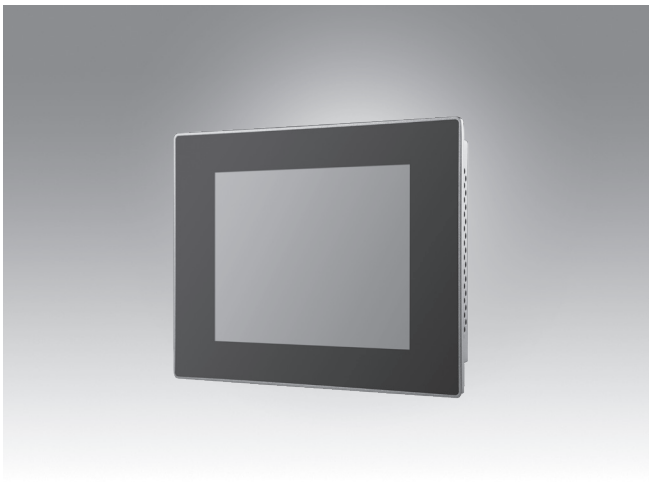

特性

- 工业等级 6.5"/7" VGA TFT LCD 带 LED 背光
- 耐用5线电阻/多点触控触摸屏
- Intel®Celeron® N2807, 1.58 GHz双核心处理器
- 系统内存最大支持 4 GB DDR3L SDRAM
- 紧凑的无风扇设计，防护等级IP65
- 支持全尺寸 mini PCIe扩展
- 支持 Windows 嵌入式和 Android 系统
- 支持 VESA 75 x 75

概述

PPC-3060S是一款高价值6.5“ / 7” VGA TFT LCD超薄工业平板电脑， 搭载低功耗Intel® Celeron® N2807, 1.58 GHz处理器。紧凑无风扇的设计，提供高性能计算。为了获得高耐用性和功能性，PPC-3060S采用前面板IP65防护，耐用5线电阻触摸屏，支持2个串口、3个USB口及2个网口，满足各种应用需求。

规格

		PPC-3060S-N80AE	PPC-3060S-PN80A
处理器	CPU	Intel® Celeron® N2807 双核心处理器	
	频率	1.58 GHz	
	二级缓存	1 MB	
	内存	1 x SODIMM DDR3L 1333 MHz (最大支持 4 GB)	
	存储	1 x 2.5" SATA bay (可选择; 需订购硬盘支架模块) 1 x mSATA Bay (标准)	
	网络(LAN)	2 x 10/100/1000 Mbps Ethernet (Intel® I211-AT)	
	I/O接口	2 x 串口: 1 x RS-232, 1x RS-232/422/485 (可通过BIOS调整) 2 x USB 2.0, 1 x USB 3.0 (for PPC-3060S-N80AE) 1 x USB 2.0, 1 x USB 3.0 (for PPC-3060S-PN80A)	
	总线扩展	1 x 全尺寸 mini PCIe 插槽	
	看门狗定时器	255 级, 由软件设置	
物理特性	尺寸	197.6 x 150.6 x 41 mm (7.8 x 5.9 x 1.6 in)	
	重量	1.5 kg (3.30 lb)	
操作系统	操作系统	Microsoft® Windows 7(32/64-bit)/10(64-bit), WES7P, WEC7, Windows 10 IOT LTSC, Linux, Android 6.0	
电源功耗	输入电压	12 ~ 24 V_{DC}	
	功率消耗	11 W (7.0 老化测试环境：Windows 7, 32-bit)	
LCD显示屏	显示类型	6.5" TFT LCD (LED 背光)	7" TFT LCD (LED 背光)
	最大分辨率	640 x 480	1024 x 600
	视角	80 (左), 80 (右), 70 (上), 70 (下)	85 (左), 85 (右), 85 (上), 85 (下)
	流明(cd/m^2)	800	425
	对比度	600	800
	背光寿命	50,000 小时 (标准)	
触摸屏	类型	ELO 5线电阻触摸屏	10点触控电容屏
	透光率	80±5% （在 550 nm 波长）	85% （在 550 nm 波长）
	控制器	RS232 接口	
	耐久度(触摸次数)	3500 万次	
环境	工作温度	0 ~ 50 °C (32 ~ 122 °F) with SSD 0 ~ 40 °C (32 ~ 104 °F) with HDD	
	存储温度	-30 ~ 60 °C (-22 ~ 140 °F)	
	相对湿度	10 ~ 95% @ 40 °C (非凝结)	
	振动	10 G 顶峰加速度 (11 ms 间隔), 遵循 IEC 60068-2-27	
	震动	随机震动测试5 ~ 500Hz, 1Grms @with HDD; 2Grms @with SSD, 遵循 IEC 60068-2-64	
	EMC	CE, FCC Class B, BSMI	
	安规认证	CB, CCC, BSMI, UL	
	前面板保护	IP65 标准	

All product specifications are subject to change without notice.

尺寸图

单位: mm

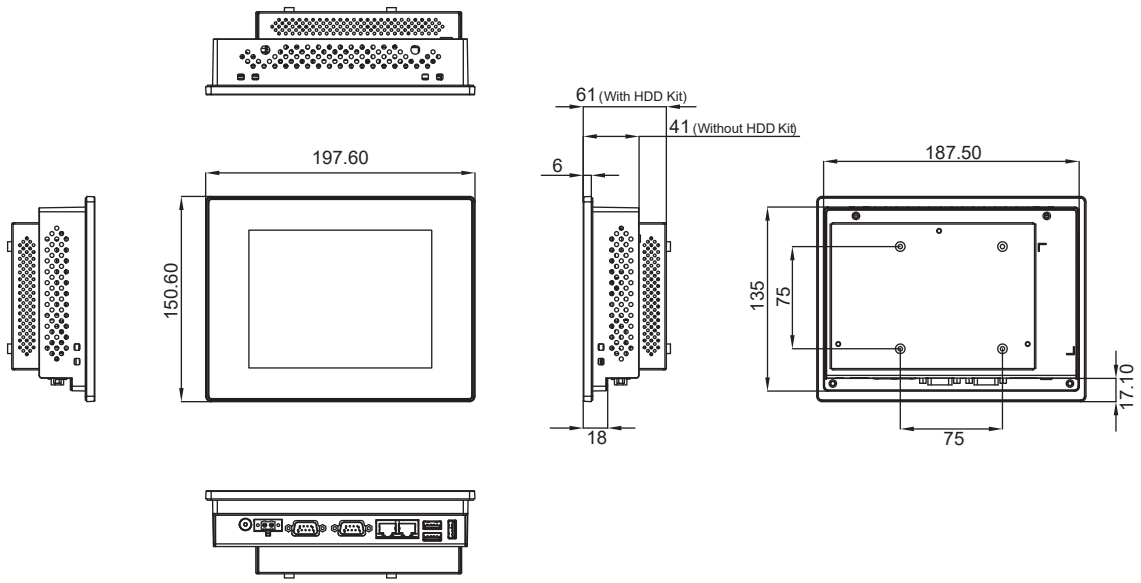

开孔尺寸: 189 x 136.5 mm (7.44 x 5.37 in)

订购信息

产品料号	描述
PPC-3060S-N80AE	Intel®Celeron® N2807 无风扇工业平板电脑，6.5"电阻式触摸屏，LED 背光
PPC-3060S-PN80A	Intel®Celeron® N2807 无风扇工业平板电脑，7"多点触控电容屏，LED 背光
98R3P30600E	2.5" SSD/HDD 安装支架组件
PPC-WLAN-C1E	M.2 Wi-Fi 模块 带2T2R天线
PPC-ARM-A03	PPC系列手臂式支架
PPC-174T-WL-MTE	PPC系列壁挂式支架
PPC-STAND-A1E	PPC系列站立式支架
96PSA-A90W19OT-3	A/D 100-240V 90W 19V C6 TERMINAL 2 PIN 62368
1700001524	电源线3P UL 10A 125V 1.8M
170203183C	电源线 3P Europe (WS-010+083) 183cm
1700008921	电源线3P/3P 1.8M PSE
96CB-POWER-B-1.8MB	电源线3P CCC(China) 1.8M

I/O 接口

PPC-3060S-N80AE

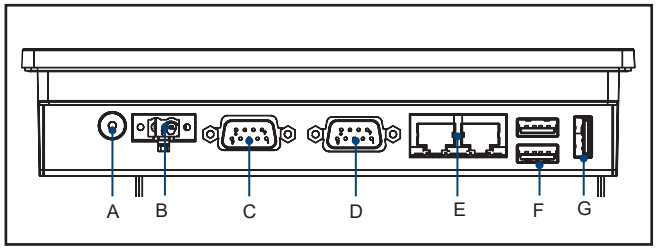

A. 电源开关
B. DC-In
C. RS-232
D. RS-232/422/485
E. 2 x RJ45 LAN
F. 1 x USB 2.0, 1 x USB 3.0
G. USB 2.0

PPC-3060S-PN80A

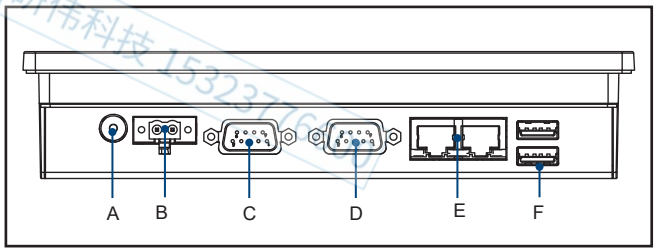

A. 电源开关
B. DC-In
C. RS-232
D. RS-232/422/485
E. 2 x RJ45 LAN
F. 1 x USB 2.0, 1 x USB 3.0

吴生 丽伟科技 15323716600