PPC-315 EHL

15" 无风扇工业平板电脑
Intel® Celeron® J6412 处理器

特性

- 工业级15" XGA TFT LCD，70K背光寿命
- 持久耐用全屏触摸屏，带有5线投影/电容式触摸控制
- Intel® Celeron® J6412 四核 2.6 GHz处理器
- 最大32 GB DDR4 SDRAM
- 1 x RS-232, 1 x RS-232/422/485, 2 x USB 2.0 和 2 x USB 3.0
- 紧凑的无风扇设计，带有实心铝合金外壳和IP65防护等级前面板
- 支持 E-key 无线模块
- 支持通过M.2 插槽进行扩展
- 支持Windows 嵌入式和Android操作系统
- 支持 VESA 75 x 75 安装孔

概述

PPC-315 EHL工业级平板电脑，配备15'' XGA TFT LED LCD，由低功耗Intel J6412处理器和高性能计算系统供电。PPC-315 EHL采用全铝合金外壳，后盖组装，便于维护，通过可靠的固定，实现了超薄紧凑的无风扇设计。支持USB2.0和3.0端口的要求，PPC-315 EHL还提供了type C接口，可兼容多种工业应用。此外，为了提供增强的功能扩展，PPC-315 EHL嵌入了M.2 M-Key和E-Key插槽，支持存储扩展和无线模块。

规格

		PPC-315-RJ60A	PPC-315PJ60A
系统	CPU	Intel® Celeron® J6412 四核	
	频率	2.6 GHz	
	L2 缓存	2 MB	
	内存	1 x SDRAM DDR4 3200 MHz (最大32G)	
	存储	1 x 2.5" SATA bay (可选； 安装需要支架) 1 x M.2 插槽: M key 用于存储（仅SATA 2242 & 2280)	
	网络 (LAN)	2 x 10/100/1000 Mbps 以太网 (Intel I225-LM)	
	I/O	2 x 串口: 1 x RS-232, 1x RS-232/422/485 （通过BIOS调节） 2 x USB 2.0, 2 x USB 3.0 1 x Type C 1 x HDMI1.4	
	扩展	1 x M.2 插槽: E key 用于无线模块 (类型： 2230)	
	看门狗定时器	255 timer levels, 软件设置	
物理特性	尺寸	392 x 314 x 55 mm (15.4 x 12.4 x 2.2 in)	
	重量	5 kg (11.02 lb)	
操作系统	操作系统	Microsoft® Windows 10(64-bit), Linux, Android 10	
电源功耗	输入电压	12 ~ 30 VDC	
	功率	36.5W (Burn-in test 8.1 in Windows 10, 64-bit)	
LCD	类型	15" TFT LCD (LED backlight)	
	分辨率	1024 x 768	
	视角	80 (左), 80 (右), 88 (上), 88 (下)	
	亮度 (cd/m^2)	300	
	对比度	2000	
	背光寿命	70,000 hr (min.)	
触摸屏	类型	ELO 5-线电阻式触摸屏	多点触控电容屏
	透光率	80±5% at 550 nm波长	88±2%
	控制器	USB 接口	USB 接口
	耐用性(Touches)	在一个位置发生3500万次触摸而不出现故障	Cover glass > 7H
环境	运行温度	0 ~ 50 °C (32 ~ 122 °F)	
	存储温度	-20 ~ 60 °C (-4 ~ 140 °F)	
	相对湿度	10 ~ 95% @ 40 °C (非冷凝)	
	冲击	运行10G 峰值加速度 (11 ms 间隔), 遵循EC 60068-2-27	
	振动	运行随机振动测试5 ~ 500Hz, 1Grms @with HDD; 2Grms @with SSD, 遵循 IEC 60068-2-64	
	EMC	CE, FCC Class B, BSMI, UKCA	
	安全	CB, CCC, BSMI, UL	
	前面板防护	IP65	

所有产品如有变更，恕不另行通知。
更新日期：2022-04-27

尺寸

单位： mm

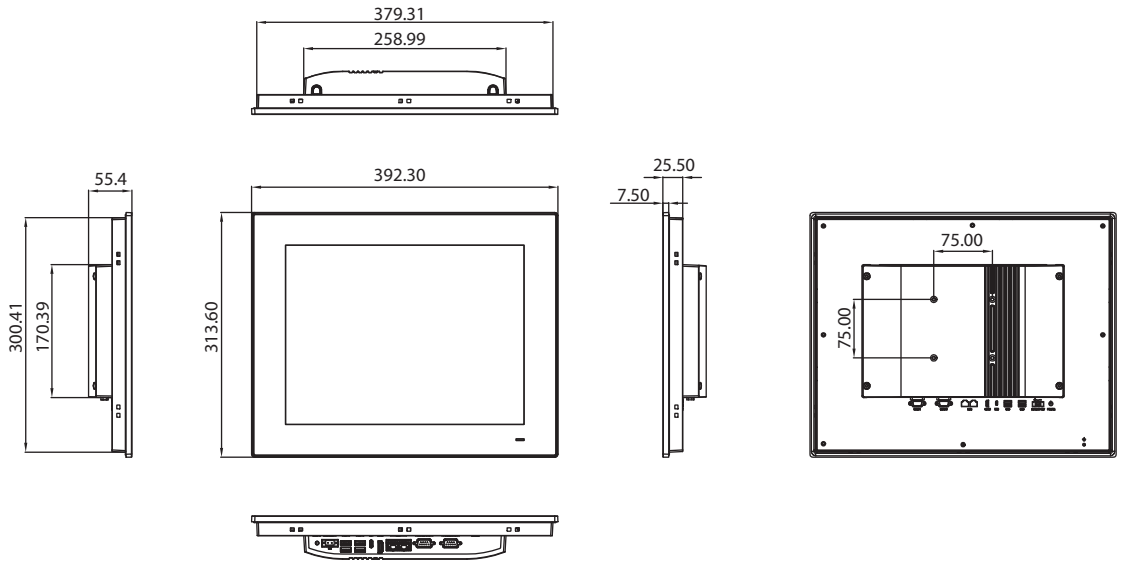

开孔尺寸: 382 x 303 mm (15.03 x 11.92 in)

订购信息

料号	说明
PPC-315-RJ60A	Intel Celeron J6412 无风扇平板电脑 15" XGA LED背光，电阻式触摸屏
PPC-315-PJ60A	Intel Celeron J6412 无风扇工业平板电脑 15" XGA LED背光, 多点触控电容屏
PPC-300EHL-HDD	2.5" SSD/HDD 安装支架
96PSA-A90W19OT-3	A/D 100-240V 90W 19V C6 TERMINAL 2 PIN 62368
PPC-WLAN-C1E	M.2 Wi-Fi 模块，带天线支持2T2R
PPC-ARM-A03	手臂式VESA安装支架 (A-CLEVER)
PPC-174T-WL-MTE	壁挂式安装套件
PPC-Stand-A1E	站立式安装支架
1700001524	电源线 3P UL 10A 125V 1.8M
170203183C	电源线 3P Europe (WS-010+083) 183cm
1700008921	电源线 3P/3P 1.8M PSE
96CB-POWER-B-1.8MB	电源线3P CCC(China) 1.8M

I/O 接口

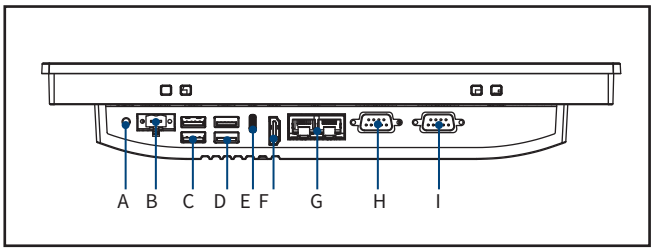

A. 电源开关
B. DC-输入
C. 2 x USB 2.0
D. 2 x USB 3.0
E. 1 x Type C
F. 1 x HDMI
G. 2 x LAN
H. 1 xRS-232/422/485
I. 1 x RS-232

请注意: 如果系统提供了一些可选模块，某些国家/地区可能需要额外的系统证书，请联系研华获取合规证书。