PPC-321W EHL

21.5''无风扇工业平板电脑
Intel® Celeron J6412处理器

特性

- 工业级21.5" 全高清 TFT LCD，50K背光寿命
- 耐用的全平板触摸屏，带有投影电容式控制
- Intel® Celeron® J6412 四核, 2.6 GHz处理器
- 支持最大32 GB DDR4 SDRAM
- 1 x RS-232, 1 x RS-232/422/485, 2 x USB 2.0 和 2 x USB 3.0
- 紧凑型无风扇设计，带有实心铝合金外壳和IP65防护等级前面板
- 支持 E-key 无线模块
- 支持通过M.2 插槽进行扩展
- 支持Windows 嵌入式和Android操作系统
- 支持 VESA 75 x 75 安装孔

概述

PPC-321W EHL工业级平板电脑，配备21.5''的全高清TFT LED LCD工业面板，由低功耗Intel J6412处理器和高性能计算系统供电。PPC-321W EHL采用全铝合金外壳，后盖组装，易于维护。通过可靠的固定，实现了超薄紧凑的无风扇设计。支持USB2.0和USB3.0端口，PPC-321W EHL还提供type C接口，可实现高级兼容性。在不同的工业应用中具有很强的灵活性。此外，为了提供增强的功能扩展，PPC-321W EHL嵌入了M.2 M-Key和E-Key插槽，支持存储扩展和无线模块。

规格

系统	CPU	Intel® Celeron® J6412 四核
	频率	2.6 GHz
	L2 缓存	2 MB
	内存	1 x SDRAM DDR4 3200 MHz (最大32G)
	存储	1 x 2.5" SATA bay (可选； 安装需要支架) 1 x M.2 插槽: M key 用于存储(仅SATA, 2242 & 2280)
	网络 (LAN)	2 x 10/100/1000 Mbps以太网(Intel I225-LM)
	I/O	2 x 串口: 1 x RS-232, 1x RS-232/422/485 (通过BIOS调节) 2 x USB 2.0, 2 x USB 3.0 1 x Type C 1 x HDMI1.4
	扩展	1 x M.2 插槽: E key 用于无线模块 (类型: 2230)
	看门狗定时器	255 timer levels, 软件设置
物理特性	尺寸	558 x 350 x 61 mm (22 x 13.8 x 2.4 in)
	重量	7.24 kg (15.96 lb)
操作系统	系统支持	Microsoft® Windows 10(64-bit), Linux, Android 10
电源功耗	输入电压	12 ~ 30 V_{DC}
	功率	41.6W (Burn-in test 8.1 in Windows 10, 64-bit)
LCD	显示类型	21.5" TFT LCD (LED 背光)
	分辨率	1920 x 1080
	视角	89 (左), 89 (右), 89 (上), 89 (下)
	亮度 (cd/m²)	250
	对比度	1000
	背光寿命	50,000 hr (min.)
触摸屏	类型	ELO 多点电容式触摸屏
	透光率	88±2%
	控制器	USB 接口
	耐用性(Touches)	Cover glass> 7H
环境	运行温度	0 ~ 50 °C (32 ~ 122 °F)
	存储温度	-20 ~ 60 °C (-4 ~ 140 °F)
	相对湿度	10 ~ 95% @ 40 °C (非冷凝)
	冲击	运行 10 G 峰值加速度 (11 ms duration), 遵循IEC 60068-2-27
	振动	运行时随机振动测试 5 ~ 500Hz, 2Grms @with SSD,遵循IEC 60068-2-64
	EMC	CE, FCC Class B, BSMI, UKCA
	安全	CB, CCC, BSMI, UL
	前面板保护	IP65

尺寸

单位： mm

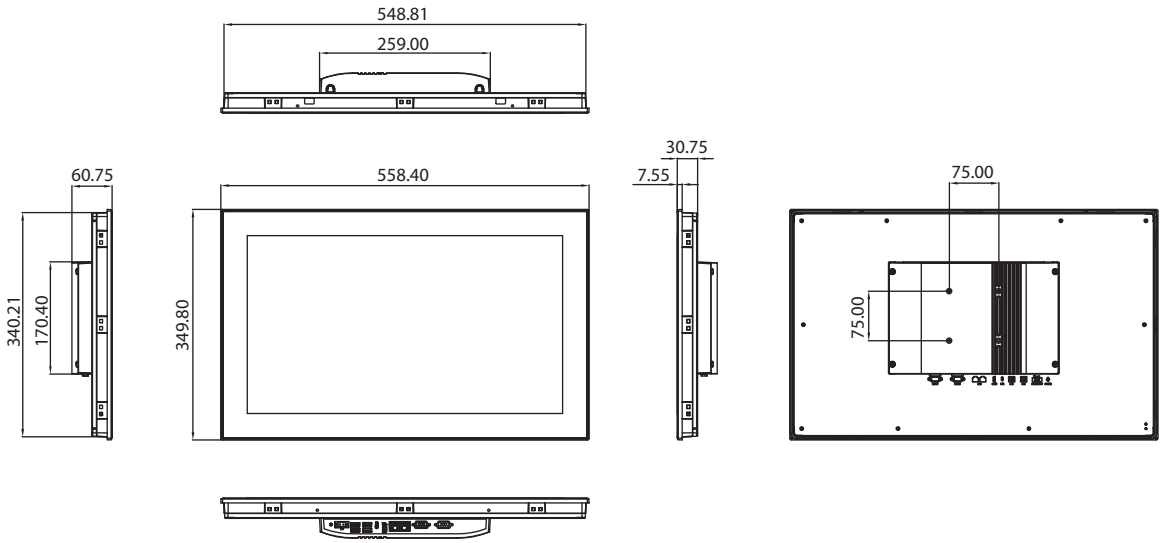

开孔尺寸：550.3 x 341.8 mm (21.66 x 13.45 in)

订购信息

料号	说明
PPC-321W-PJ60A	Intel Celeron J6412 无风扇工业电脑 21.5"全高清LED背光，电阻触摸屏
PPC-321W-PJ60A	Intel Celeron J6412 无风扇工业电脑 21.5"全高清LED背光，多点触控电容屏
PPC-300EHL-HDD	2.5" SSD/HDD安装支架
96PSA-A90W19OT-3	A/D 100-240V 90W 19V C6 TERMINAL 2 PIN 62368
PPC-WLAN-C1E	M.2 Wi-Fi 模块，带天线支持 2T2R
PPC-ARM-A03	手臂式VESA支架 (A-CLEVER)
PPC-174T-WL-MTE	壁挂式安装套件
PPC-Stand-A1E	站立式支架
1700001524	电源线 3P UL 10A 125V 1.8M
170203183C	电源线 3P Europe (WS-010+083) 183cm
1700008921	电源线 3P/3P 1.8M PSE
96CB-POWER-B-1.8MB	电源线 3P CCC(China) 1.8M

研佳科技 13523776600

I/O 接口

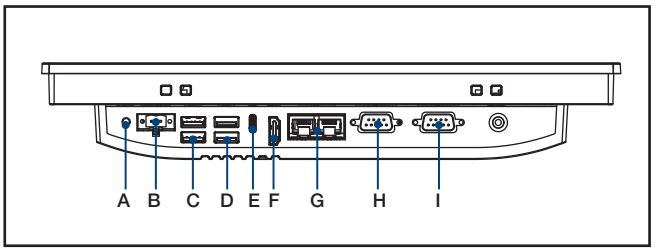

A. 电源开关
B. DC-输入
C. 2 x USB 2.0
D. 2 x USB 3.0
E. 1 x Type C
F. 1 x HDMI
G. 2 x LAN
H. 1 x RS-232/422/485
I. 1 x RS-232

请注意：如果系统提供了一些可选模块，某些地区/国家可能需要额外的系统证书。请联系研华获取合规证书。