PPC-3150-RJ90A

15" 无风扇工业平板电脑
Intel®Celeron® 四核 J1900 处理器

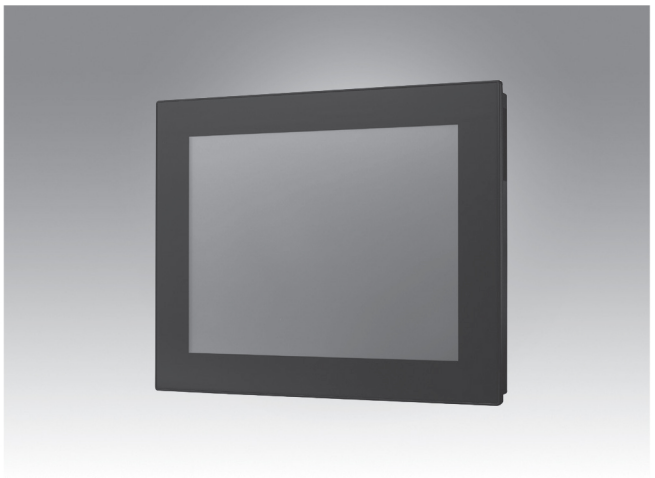

特性

- 15" TFT XGA LED 电阻式触摸屏
- 内置Intel® Celeron® J1900 2.0GHz 四核心处理器
- 内存最大支持8GB DDR3L 1333 SDRAM
- 支持一个内置SATA 2.5“HDD
- 支持一个Mini PCIe插槽、两个千兆以太网
- 无风扇，小体积，低功耗
- 标准品支持五个RS-232，一个RS-232/422/485
  另外有六个可选RS-232，两个可选RS-422/485
- 支持一个mSATA插槽

概述

PPC-3150-RJ90A是一款15" TFT XGA LCD 液晶平板电脑。搭载低功耗板贴Intel® Celeron® J1900处理器，无风扇嵌入式紧凑设计。具有IP65前面板防护，耐久性的5线电阻触摸屏。标准品为6串口，最多可提供14个串口、4个USB端口和2个千兆局域网口，以满足各种工业应用需求，特别是工业设备制造商和生产线显示器，设计紧凑小巧，易于集成到工业系统中。

研伟科技 15923776680

规格

处理器	CPU	Intel® Celeron® J1900, 四核心
	频率	2.0 GHz
	二级缓存	2 MB
	内存	1 x SO-DIMM, DDR3L 1333, Max 8 GB
	存储	1 x 2.5" SATA Bay 1 x mSATA Bay
	网络(LAN)	2 x 10/100/1000 Mbps Ethernet (Intel® i211*2)
	I/O 接口	5 x RS-232, 1 x RS-232/422/485(可通过 BIOS调整) 6 x RS-232 and 2 x RS-422/485 (可选) 1 x USB 3.0, 3 x USB 2.0 1 x VGA & 1 x HDMI (可选)
	总线扩展	1 x 全尺寸 Mini PCIe 插槽
	看门狗定时器	255 级，由软件设置
物理特性	尺寸	392.3 x 313.6 x 69.2 mm
	重量	4.9 Kg
操作系统	操作系统	Microsoft® Windows 7 (32/64 bit)/10 (64 bit), Linux
电源功耗	输入电压	12- 24 V_{DC}
	功率消耗	36W (8.0老化测试环境：Windows 7 64 bit)
LCD 显示屏	显示类型	15" TFT LCD (LED 背光)
	最大分辨率	1024 x 768
	视角	88 (左), 88 (右), 88 (上), 88 (下)
	流明(cd/m²)	300
	对比度	2000
	背光寿命	50,000 小时 (Min.)
触摸屏	类型	5 线电阻式
	透光率	80±3%
	控制器	USB 接口
	耐久度(触摸次数)	3600万次
环境	工作温度	0 ~ 50°C (32 ~ 122°F) with SSD 0 ~ 40°C (32 ~ 104°F) with HDD
	存储温度	-40 ~ 60°C (-40 ~ 140°F)
	相对湿度	10 ~ 95% @ 40°C (非凝结)
	振动	10 G 顶峰加速度 (11 ms 间隔), 遵循IEC 60068-2-27
	震动	随机震动测试 5~500Hz, 1Grms @with HDD; 2Grms @with SSD, 遵循 IEC 60068-2-64
	EMC	CCC
	安规认证	CCC
	前面板防护	IP65 标准

尺寸图

单位：mm

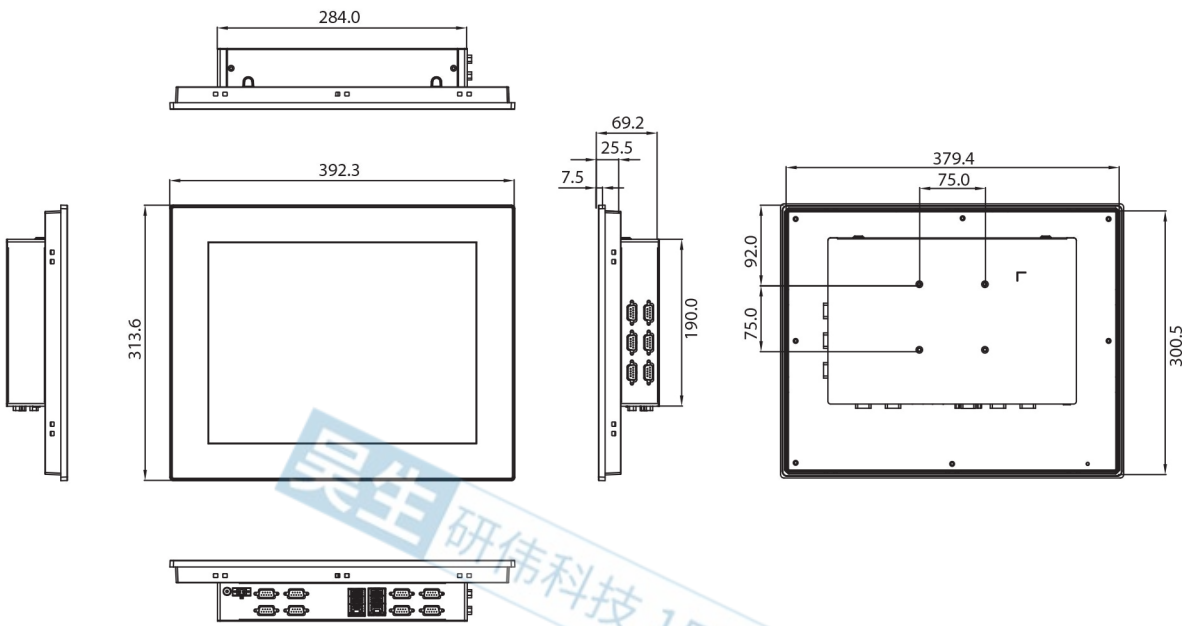

开孔尺寸: 381.00 x 302.00 mm

昊生研伟科技 15323776600

订购信息

产品料号	描述
PPC-3150-RJ90A	15"Intel® Celeron® J1900无风扇工业平板电脑 5 x RS-232, 1 x RS-232/422/485
PS-DC19-65AE	Adapter AC100-240V 65W 19V 3.42A
PPC-WLAN-C1E	M.2 Wi-Fi 模块带2根天线
1700008921	电源线3P/3P电源1.8M PSE
96CB-POWER-B-1.8MB	电源线 3P CCC(China) 1.8M
PPC-174T-WL-MTE	PPC系列壁挂式支架
PPC-STAND-A1E	PPC系列站立式支架
PPC-ARM-A03	PPC系列手臂式支架

I/O 接口

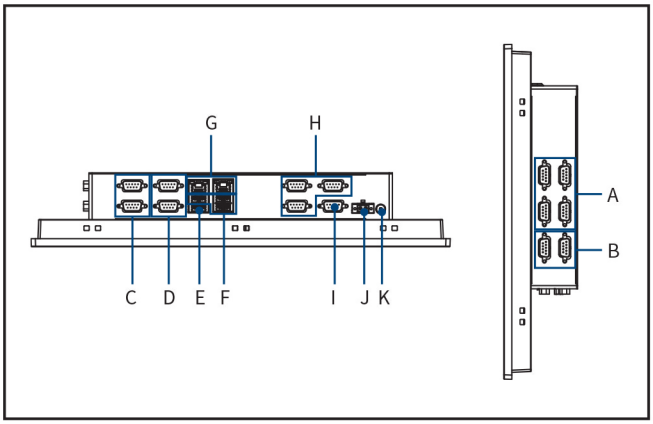

A. 4 x RS-232 (可选)
B. 2 x RS-422/485 (可选)
C. 2 x RS-232 (可选)
D. 2 x RS-232
E. 1 x USB3.0
F. 3 x USB2.0
G. 2 x LAN
H. 3 x RS-232
I. 1 x RS-232/422/485
J. DC-In
K. 电源开关