AIMB-Z20

中国自主化处理器
兆芯KX-6000系列平台 Mini-ITX主板

特点

- 中国自主化处理器, 兆芯KX-6000系列平台, ZX-200芯片
- x86 32/64指令全兼容, 支持扩展指令SSE4.2/AVX
- 支持SM3与SM4加速指令
- 支持最高CPU主频: 8核2.7GHz
- 支持双通道, 2 x 260-pin SO-DIMM, 支持DDR4/2666, 最高容量32GB
- 支持三屏显示VGA+LVDS+HDMI, VGA+LVDS+DP++
- 支持双屏显示LVDS+VGA, LVDS+HDMI/DP++, VGA+HDMI/DP++
- 支持Device on
- 支持Win 7/10及国产Linux操作系统

规格

产品类型	Mini ITX				
处理器	CPU	KX-U6780A	KX-U6580	KX-6640A	KX-6640MA
	最大速度	2.7GHz	2.5GHz	2.6GHz	4 Cores@2.2GHz,2 Cores@2.6GHz
	功耗	70W	70W	35W	25W
	No. of Cores	8 Cores	8 Cores	4 Cores	4 Cores
	Socket	BGA On board			
	CPU封装	HFCBGA-1548 balls			
内存	技术	Dual channel DDR4-2666(SO-DIMM)			
	最大容量	32G			
	插槽	2 x 260-pin SO-DIMM			
BIOS	AMI, co-design Byosoft				
显示	LVDS	1			
	VGA	1			
	DP	DP++ x 1, Supports HDMI via cable			
	三显	Yes (VGA+LVDS+HDMI/DP++)			
	双显	Yes (LVDS+VGA, LVDS+HDMI/DP++, VGA+HDMI/DP++)			
以太网	接口	2 x RJ-45, supports 10/100/1000 Mbps			
	控制器	RTL8119I-CG			
扩展槽(二选一)	PCIe x 4 Slot	1			
	PCIe x 4 Golden Finger	1			
存储	SATA3.0	2			
	M.2	1(support NVMe SSD(2242&2280))			
内部 I/O	串口	8(RS-232, by riser card)			
	USB	2(USB2.0)			
	LVDS/inverter	1/1			
	GPIO	1 (8-bits)			
	FAN	1 x system FAN header, 1 x CPU FAN header			
	SATA	2(SATA 3.0)			
	TCM	1(SPI 330)			
	M.2	1 x M.2, support wifi & BT module(2230),1(support NVMe SSD(2242&2280))			
外部 I/O	VGA	1			
	DP	DP++ x 1, Supports HDMI via cable			
	网口	2			
	USB	12 (USB3.0 x 6; USB2.0 x 6)			
	串口	2 (1 x RS232, 1 x RS232/422/485)			
	音频接口	1 (1 x Line-out, 1 x Mic-in)			
蜂鸣器	Buzzer	1			
Watchdog Timer	Output	System reset			
	Interval	Programmable 1 ~ 255 sec/min			
电源	Input Mode	ATX Mode,1 x 24-pin ATX, 1 x 4-pin ATX 12V			
环境	工作温度	0 ~ 60° C (32 ~ 140° F)			
	非工作温度	-40 ~ 85° C (-40 ~ 185° F)			
	湿度	40 °C @ 95% RH 非凝结			
	震动	带SSD: 2Grms @ 5 ~ 500 Hz, 随机震动, 1hr/axis			
物理特征	尺寸	170 x 170 mm (6.69" x 6.69")			
	重量	0.5 Kg			
ESD	Contact ±6kV				
	by air ±8kV				
OS	KX-U6780A/KX-6640A/KX-6640MA 支持Windows 7/Windows 10/Windows XP/Win10 G(政府版Win10)/Linux/国产Linux/国产Win10 (神州网信 Win10); KX-U6580 支持Windows 7/Windows 10/Linux				

所有产品规格如有更改，恕不另行通知。

原理框图

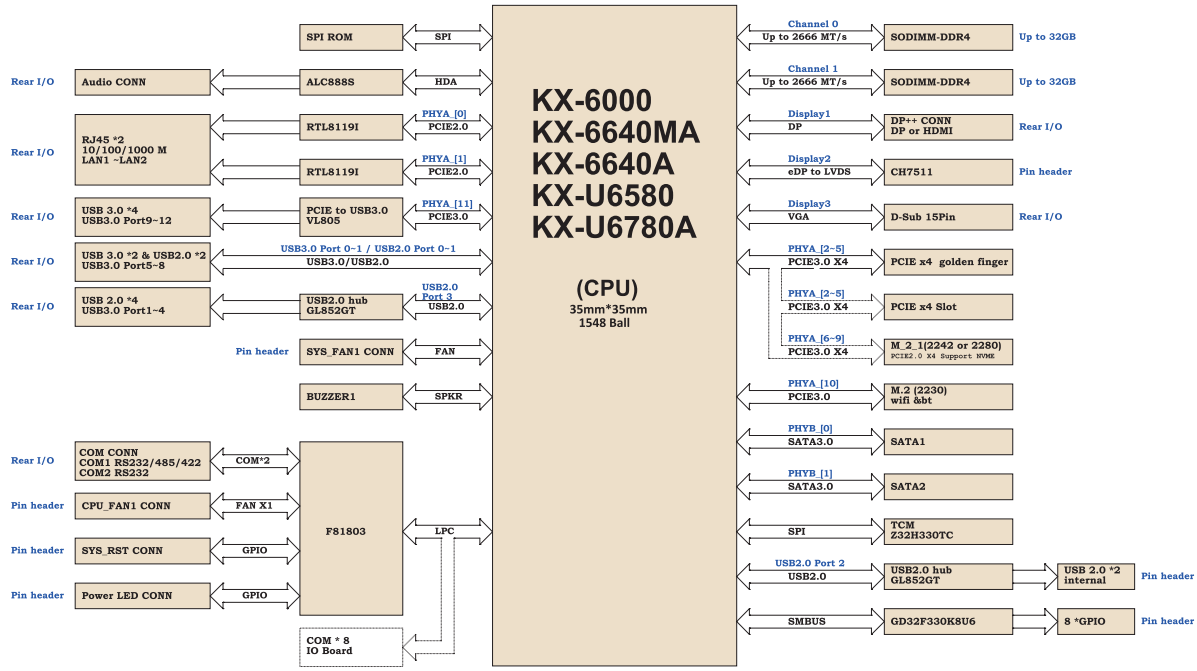

订货信息

料号	描述	SO-DIMM	GbE LAN	USB 2.0	USB 3.0	COM	VGA	HDMI	LVDS	TCM	SATA3.0	PCIe x4
AIMB-Z20-D00A1	KX-U6780A MB	2	2	8	6	2	1	1	1	1	2	2
AIMB-Z20-D10A1	KX-U6580 MB	2	2	8	6	2	1	1	1	1	2	2
AIMB-Z20-L00A1	KX-6640A MB	2	2	8	6	2	1	1	1	1	2	2
AIMB-Z20-L10A1	KX-6640MA MB	2	2	8	6	2	1	1	1	1	2	2
AIMB-Z20-D01A1	KX-U6780A MB	2	2	8	6	10	1	1	1	1	2	2
AIMB-Z20-D11A1	KX-U6580 MB	2	2	8	6	10	1	1	1	1	2	2
AIMB-Z20-L01A1	KX-6640A MB	2	2	8	6	10	1	1	1	1	2	2
AIMB-Z20-L11A1	KX-6640MA MB	2	2	8	6	10	1	1	1	1	2	2

可选机箱

料号	描述
AIMB-Z51-CHAS-01	Z51 Chassis, Sliver, 370 x 325.5 x 180mm,300W
AIMB-Z51-CHAS-02	Z51 Chassis, Black, 370 x 325.5 x 180mm,300W
AIMB-Z51-CHAS-03	Z51 Tower Chassis, Sliver, 370 x 325.5 x 180mm,300W
AIMB-Z51-CHAS-04	Z51 Tower Chassis, Black, 370 x 325.5 x 180mm,300W
AIMB-Z20-CHAS-01	Z20 Chassis, Black, 398.6 x 256 x 132mm,250W
AIMB-Z20-CHAS-02	Z20 Chassis, Black, 282 x 253 x 132mm,250W

配件包

料号	描述	数量
1700020978-01	SATA 7P 40CM C=R 180/180D W/Lock	Usage 2pcs
1700003194	SATA 7P 60CM C=R 180/180	Usage 2pcs
AMF-S25V4E512G-SBC	AMF 2.5" SSD 512G JGS 3D TLC (0~70°C)	国产SSD
96ND500G-ST-SG7KG1	SG IPC 2.5" 500GB 7KRPM SATA3 128MB	非国产SSD
AMR-SD4P-8G2K6CXB	206pin SO-DDR4 2666 8GB 1024X8 (0-85)_cxmt	国产MME
AQD-SD4U16N26-SE	16G SO-DDR4-2666 1GbX8 1.2V SAM	非国产MME

I/O视图

Chassis系列

中国风系列机箱

AIMB-Z51机箱特性

- 适配Micro-ATX, Mini-ITX系列主板
- 系统风扇：前置1 x12CM Fan, 后窗预留1 x 8CM Fan 安装孔
- 后置I/O
  -4 x COM Ports(可按客户需求增加，最多支持14个)
  -2 x LAN
  -14 x USB Ports (8x USB2.0, 6x USB3.0)
  -3 x Display Ports (1x HDMI, 1x VGA, 1x DVI)
  -3 x Audio Ports ((1x Line-in，1x Line-out，1x Mic-in)
  -1 x电源（ATX，100-240V 300W）
- 前置I/O
  -2 x USB ports
  -1 x HDD LED
  -1 x Power Button & Power LED
  -1 x Reset Button
- 可安装2 x 2.5" HDD/SSD+1 x 3.5" HDD
- 立式机箱可安装1 x Slim-ODD
- 尺寸(WxHxD): 370x325.5x180 mm(14.57"x12.81"x7.08")

AIMB-Z20多功能机箱特性

- 适配 Mini-ITX系列主板
- 系统风扇：1 x9CM Fan, 侧边放置
- 后置I/O
  -10 x COM Ports
  -2 x LAN
  -12 x USB Ports (6 x USB2.0, 6x USB3.0)
  -1 x HDMI Display Ports (Optional 1 x HDMI or VGA)
  -2 x Audio Ports ((1x Line-out，1x Mic-in)
  -1 x电源（ATX，100-240V 250W）
  -1 x Optional 显卡 Port
  -2 x Optional 千兆网卡
- 前置I/O
  -2 x USB2.0 ports
  -1 x HDD LED
  -1 x Power Button & Power LED
  -1 x Reset Button
- 可安装 1 x 2.5" HDD/SSD
- 尺寸（WxHxD）：398.6x256x132 mm(15.69" x 10.08" x 5.20")

AIMB-Z20精简版机箱特性

- 适配 Mini-ITX系列主板
- 系统风扇：1 x9CM Fan, 侧边放置
- 后置I/O
  -10 x COM Ports
  -2 x LAN
  -12 x USB Ports (6 x USB2.0, 6x USB3.0)
  -1 x HDMI Display Ports (Optional 1 x HDMI or VGA)
  -2 x Audio Ports ((1x Line-out，1x Mic-in)
  -1 x电源（ATX，100-240V 250W）
  -1 x Optional 显卡 Port
- 前置I/O
  -2 x USB2.0 ports
  -1 x HDD LED
  -1 x Power Button & Power LED
  -1 x Reset Button
- 可安装1 x 2.5" HDD/SSD
- 尺寸（WxHxD）：271x253x132 mm(10.67" x 9.96" x 5.20")

所有产品规格如有更改，恕不另行通知。

概况

中国风系列机箱提供了灵活的扩展功能和良好的散热，可搭配Micro-ATX或Mini-ITX系列主板，提供丰富的I/O接口以及扩展槽等，满足客户不同需求。

外形视图

AIMB-Z51机箱

AIMB-Z20机箱

后视图

AIMB-Z51机箱

AIMB-Z20机箱

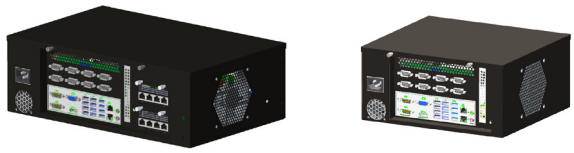

尺寸图

AIMB-Z51机箱

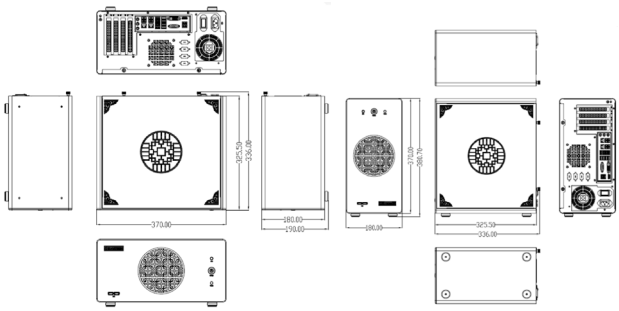

AIMB-Z20机箱

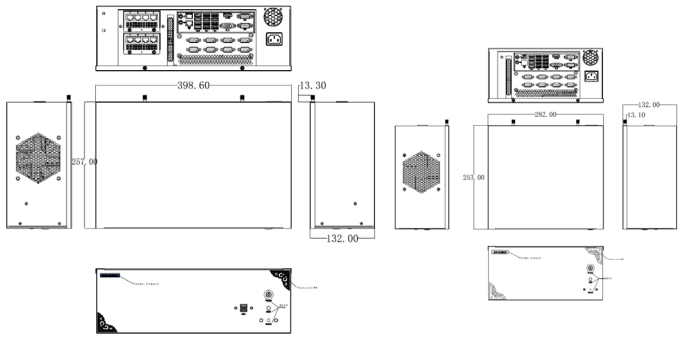

订货信息

料号	描述
AIMB-Z51-CHAS-01	Z51 Chassis, Sliver, 370 x 325.5 x 180mm,300W
AIMB-Z51-CHAS-02	Z51 Chassis, Black, 370 x 325.5 x 180mm,300W
AIMB-Z51-CHAS-03	Z51 Tower Chassis, Sliver, 370 x 325.5 x 180mm,300W
AIMB-Z51-CHAS-04	Z51 Tower Chassis, Black, 370 x 325.5 x 180mm,300W
AIMB-Z20-CHAS-01	Z20 Chassis, Black, 398.6 x 256 x 132mm,250W
AIMB-Z20-CHAS-02	Z20 Chassis, Black, 282 x 253 x 132mm,250W

配件包

料号	描述	数量
1751000255-01	Fan Axial 80x80x20 12V4B-300L-5400RPM	System Fan for AIMB-Z51机箱